Eurovema

Creates mobility and ergonomics.

Gebruiksaanwijzing

Belangrijk. Voor gebruik lezen!

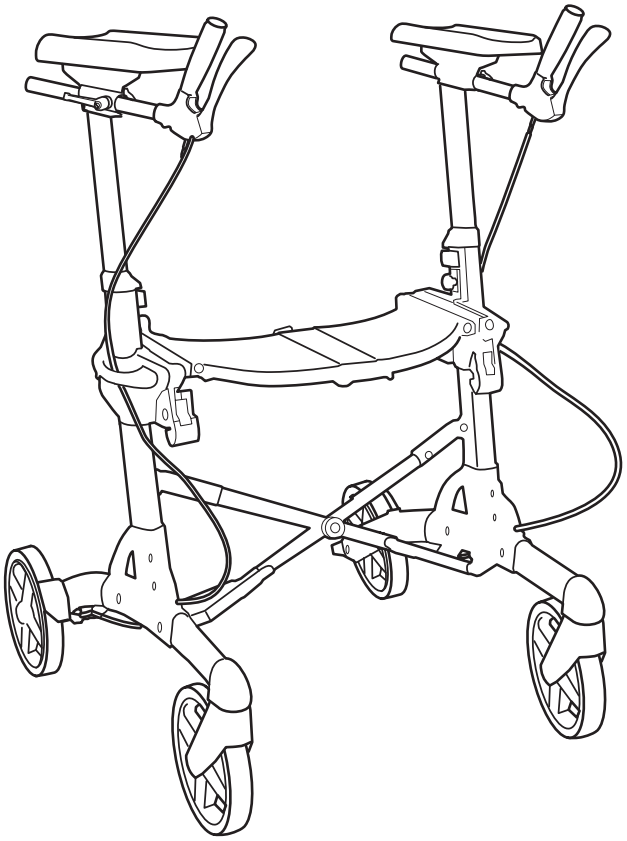

VOLARIS

RA

Gefeliciteerd met uw nieuwe RA-rollator!

Volaris RA

De Volaris RA zal uw dagelijks leven op een groot aantal manieren vereenvoudigen. Wij vragen u deze gebruiksaanwijzing zorgvuldig te lezen, zodat u uw nieuwe rollator goed leert kennen. Een juist gebruik en onderhoud vergroten uw veiligheid en de levensduur van uw rollator neemt toe.

De RA rollator zorgt voor een goede ondersteuning bij verplaatsing van de ene locatie naar de andere, zowel in huis als daarbuiten. Hij mag uitsluitend worden gebruikt als ondersteuning bij het lopen. U kunt uw RA rollator voorzien van een aantal accessoires, zodat hij is afgestemd op uw behoeften, veiligheid en comfort.

Gemaakt in Zweden

De RA is ontwikkeld en gemaakt in Gislaved, Zweden. Hij is gemaakt van kwaliteitsmaterialen en -componenten en dat maakt hem duurzaam, veilig en betrouwbaar. De RA is voor 95% recyclebaar.
Hij voldoet aan alle op de markt geldende normen: SS-EN 1441, SS-EN 1985, SS-EN 12182 en ISO 11199-3:2005.

CE-markering

Dit product heeft een CE–markering conform richtlijn 93/42/EEG betreffende medische hulpmiddelen klasse I. De CE-markering staat op het etiket. Om deze CE-markering te behouden mogen er geen aanpassingen of wijzigingen worden aangebracht zonder de schriftelijke goedkeuring van Eurovema.

Garantie

De garantietermijn is standaard 2 jaar en omvat materiaal- en productiefouten. Voor slijtageonderdelen als wielen, remdelen en handgrepen geldt een termijn van 1 jaar. De garantie veronderstelt dat het product op de daarvoor bestemde wijze wordt gebruikt. Wij adviseren onze klanten om dit product te gebruiken volgens deze gebruiksaanwijzing.

Veiligheidsvoorschriften

De RA-rollator mag uitsluitend worden gebruikt voor het doel waarvoor hij bestemd is. Hij mag uitsluitend worden uitgerust met accessoires of componenten die door Eurovema zijn goedgekeurd.

⚠ De RA-rollator moet altijd in de remstand staan tijdens zitten en opstaan.

⚠ Rijd nooit als er iemand op de zitting van de rollator zit!

Inhoud

Veiligheidsvoorschriften	pag. 2
Garantie	pag. 2
Gemaakt in Zweden	pag. 2
Inhoud	pag. 3
Contact	pag. 3
Afstelling van de zitting	pag. 4
Afstelling van de handgreephoogte	pag. 4
Afstelling van de handgrepen	pag. 4-5
De positie en richting van de armleuning	pag. 5
Uitklappen	pag. 6
Inklappen, inklapblokkering	pag. 6
Vaste transportband	pag. 6
Zo remt u	pag. 7
De rem afstellen	pag. 8
Rijtips - “comfortchassis”	pag. 8
Leer de ”schaartechniek”	pag. 8
Onderhoud	pag. 9
Schoonmaken	pag. 9
Opknappen	pag. 9
Profielvulling	pag. 9
De kabel smeren	pag. 10
Fouten zoeken	pag. 10
Accessoires voor uw veiligheid	pag. 11-12
Accessoires voor uw comfort	pag. 13-15
Technische gegevens	pag. 16
Accessoires	pag. 16

Contact

Hebt u vragen of hebt u hulp nodig met uw product, neem dan in eerste instantie contact op met de plaatselijke leverancier
(hulpmiddelencentrale).

Zie voor contact met de fabrikant onderstaande informatie:

Eurovema Mobility AB, Baldersvägen 38, 332 35 GISLAVED, Zweden
Tel.: +46 371-390100
E-mail: info@eurovema.se, website: www.eurovema.se

Afstelling

De hoogte van de zitting instellen

Verwijder eventuele profielvullingen (zie pagina 9). Verander één kant tegelijk. Trek de knop onder de zitting uit. Beweeg tegelijkertijd de zitting omhoog of omlaag naar de gewenste hoogte. Voel of de knop weer vastklikt, zodat de zitting is vergrendeld. Doe hetzelfde aan de andere kant. Controleer zorgvuldig of de zitting recht staat voordat u de rollator gebruikt. Druk de middenplaat van de zitting omlaag. Plaats de profielvullingen in de inkepingen in het profiel, zowel onder als boven de zitting (zie pagina 9).

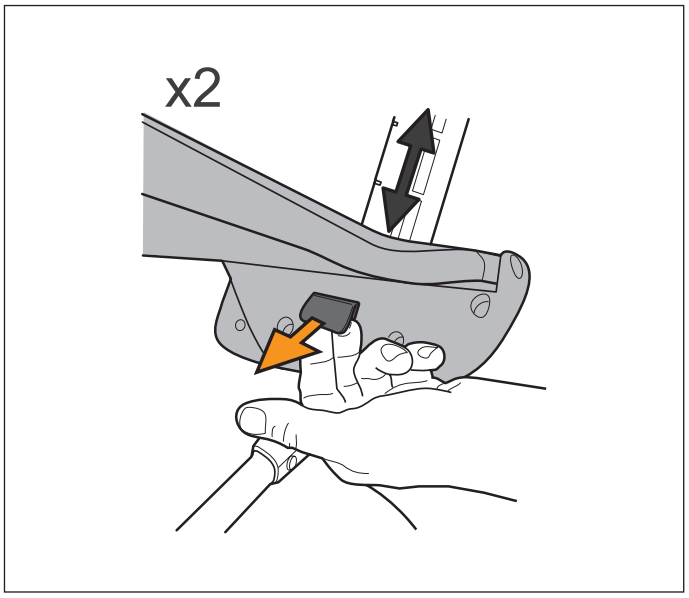

Handgreephoogte

De handgreephoogte is juist als de onderarm comfortabel op het kussen van de armleuning rust, met de onder- en bovenarm in een hoek van ca. 90 graden. Het is niet de bedoeling dat u voorover bukt als u met de rollator loopt. Houd de rollator dicht bij uw lichaam, loop met rechte rug en kijk naar voren.

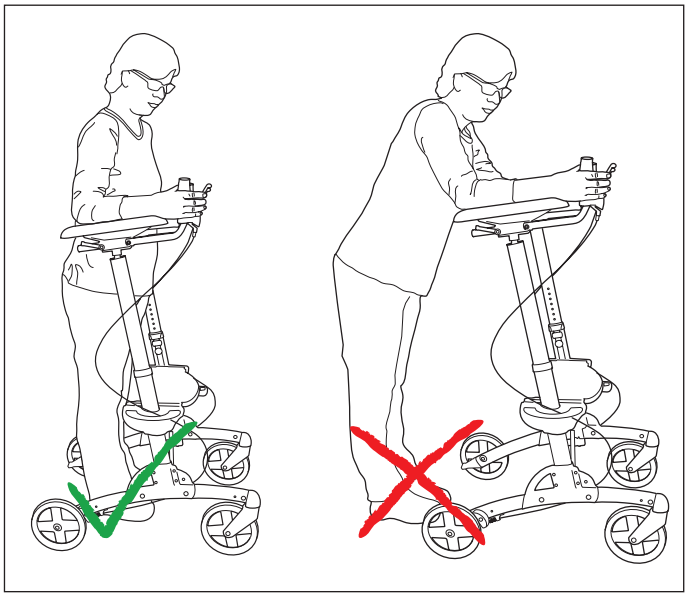

De hoogte van de handgrepen instellen

Draai de draaiknop iets los. Door de knop uit te trekken, kunt u de hoogte van de handgrepen wijzigen, zie de intervallen op pagina 16. Stel vervolgens de hoogte, controleer of de knop "weer vastklikt" en draai dan de draaiknop weer aan. U voelt zelf het beste of u de RA verder wilt bijstellen als u deze een poosje gebruikt hebt. Lopen met uw rollator moet comfortabel voelen. Mechanische stop voor een maximale handgreephoogte. Het aantal zichtbare gaatjes markeert het gekozen hoogte-interval.

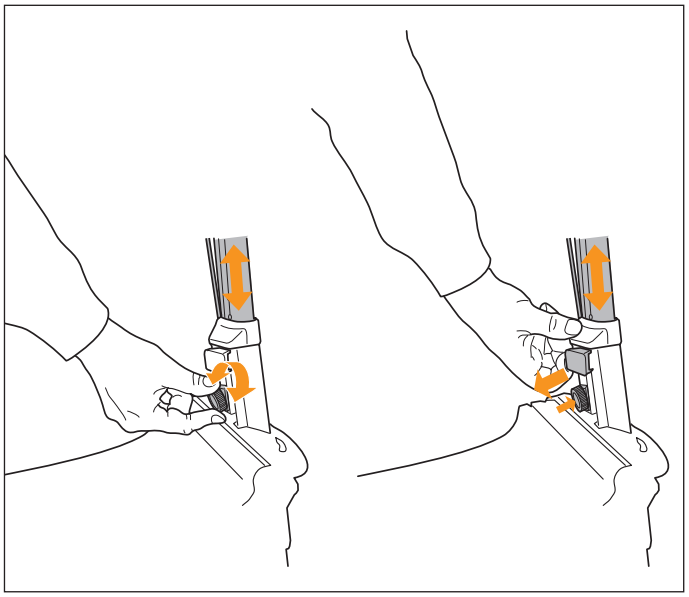

Justering

Justera handtagen i djupled och vinkel

Lossa vredet under armstödsdynan. Skjut och vinkla bromshandtaget till önskad position.

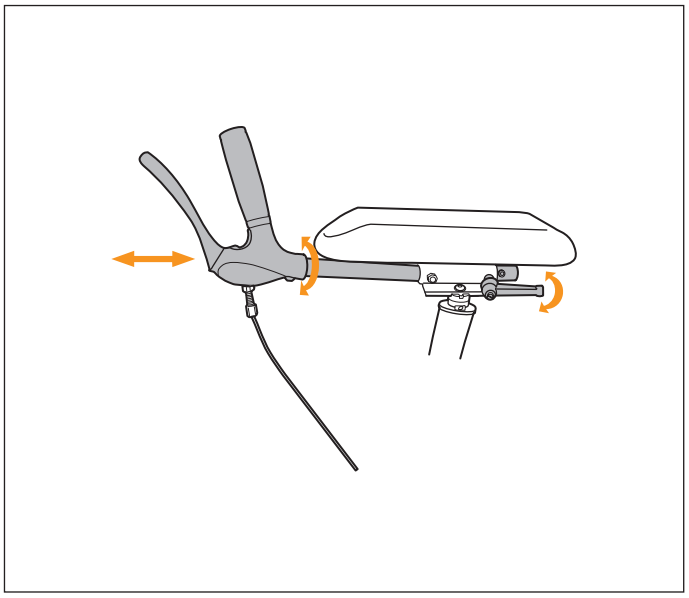

Armstödets position

Genom att lossa skruvarna under armstödsdyna kan den skjutas i djupled. För att underlätta justeringen kan handtaget avlägsas efter att vredet lossats. Fäst skruvarna och justera handtaget då dessa åter sätts på plats.

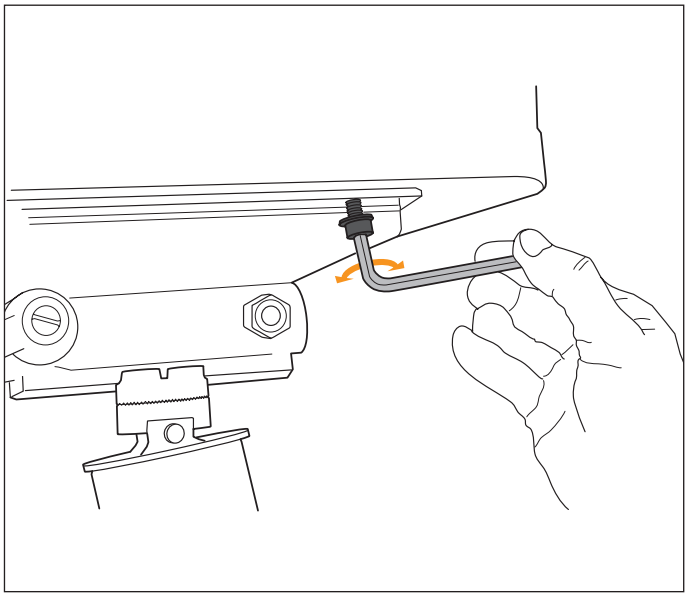

Armstödets riktning

Armstödet (armstödsdyna inklusive handtag) kan vridas inåt genom att lossa kugghjulet. Vrid armstödet max 90 grader.

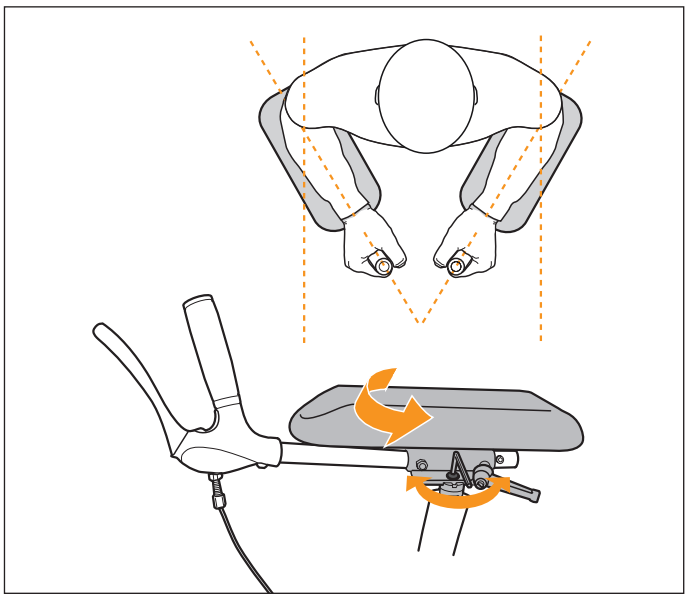

In- en uitklappen

Uw rollator uitklappen

1. Pak met één hand de ene rijhandgreep vast en houd de RA lichtjes naar dezelfde kant schuin, zodat het wiel een paar centimeter omhoog komt.
2. Trek de grijze tilgreep aan de andere kant naar buiten.
   De rollator klapt uit met behulp van een veer.
3. Druk de middenplaat van de zitting omlaag om de rollator te vergrendelen.

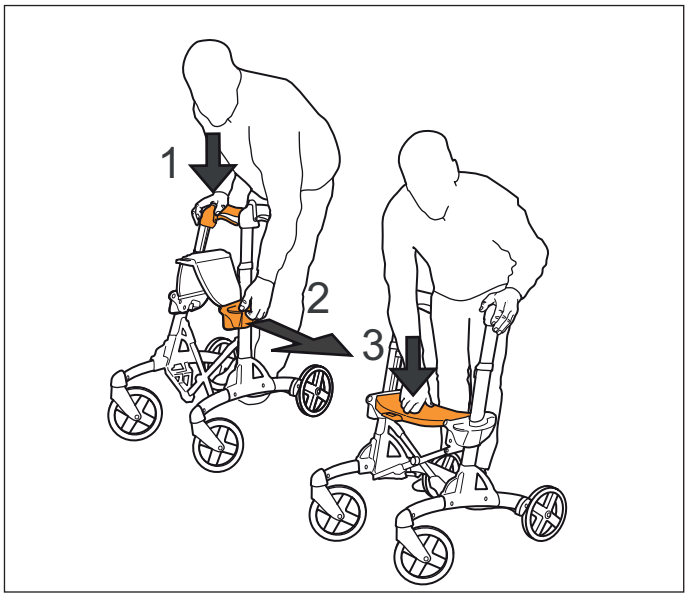

Inklappen

Neem een eventuele mand weg.
1. Trek de band naar u toe.
2. Til de rollator aan de band op.
3. Druk de RA in elkaar met de handgrepen aan de zijkant.

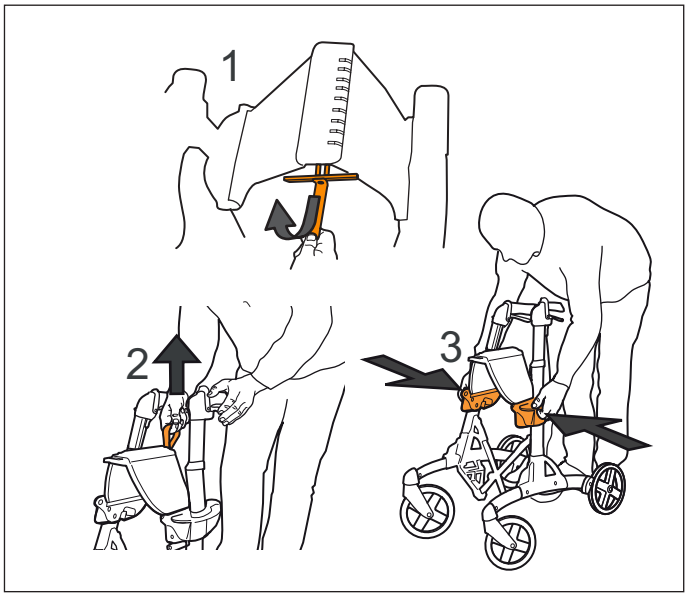

Vaste transportband

Als de rollator is voorzien van een vaste transportband, klapt u de rollator in (zie bovenstaande punten) met behulp van de drukknop. Maak de knop los. De rollator kan nu worden uitgeklapt.

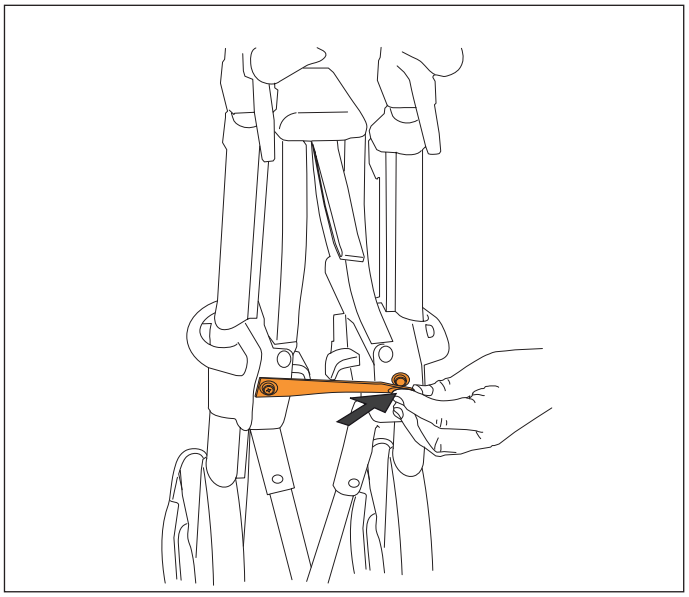

Zo remt u veilig

De rem

De rem wordt geactiveerd door de remhendel vóór de handgreep tegen de handgreep aan in te knijpen.

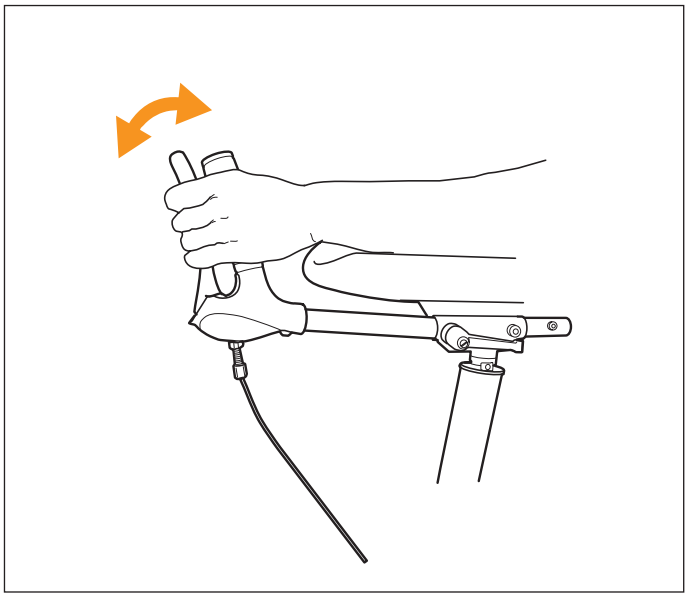

De handrem

De handrem wordt geactiveerd door de remhendel naar buiten te drukken totdat de remhendel automatisch wordt vergrendeld.

De handrem mag niet zijn vergrendeld bij het afstellen van de rem.

De handrem moet geactiveerd zijn bij het gebruiken van de zitting.

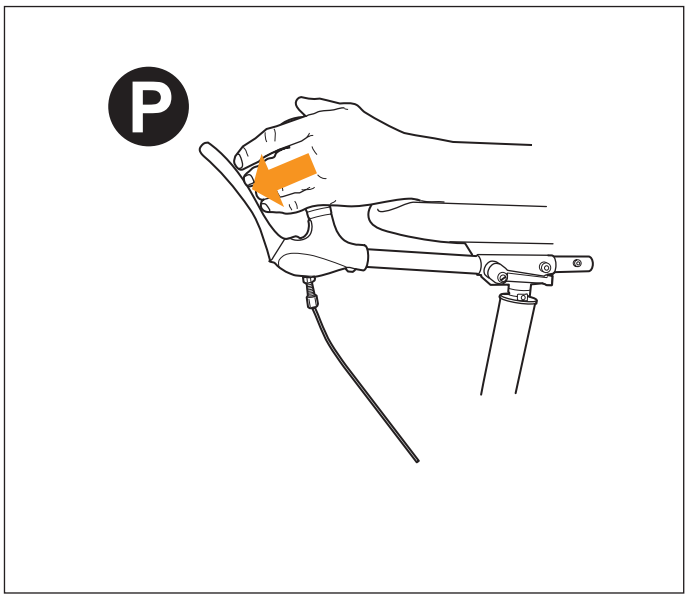

De handrem vrijmaken

U maakt de rem vrij door de remhendel vóór de handgreep in te knijpen totdat u een klik hoort, waarmee tegelijkertijd de vergrendeling wordt opgeheven.

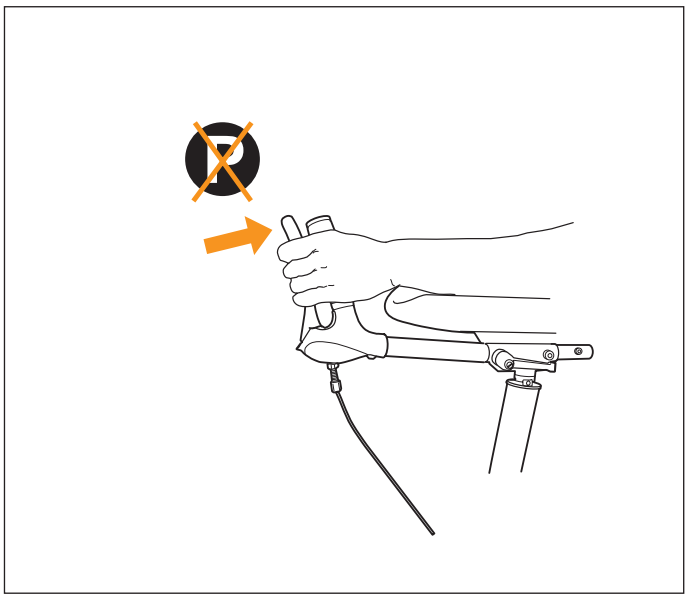

Rijtips

De rem op de RA stellen voor de juiste werking

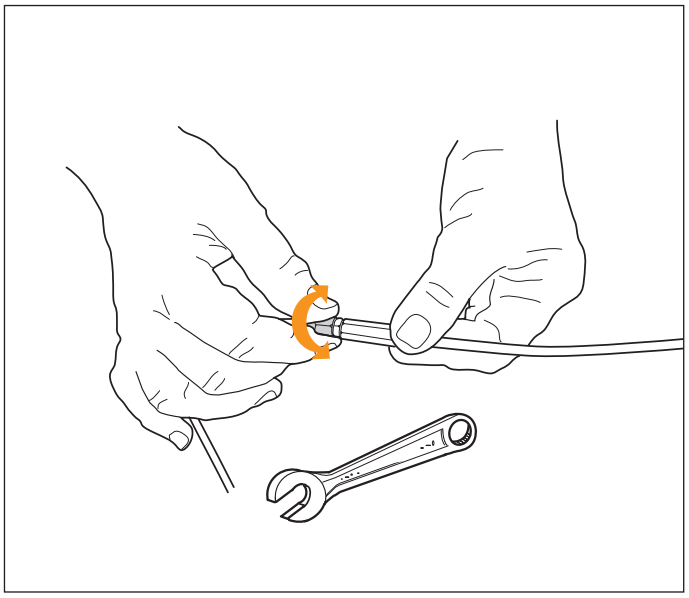

Het remeffect kan worden ingesteld door het kabelmechanisme aan de onderkant van het frame en/of bij de remhandgreep af te stellen.
1. Maak de handrem vrij/los.
2. Neem de moer in het midden los met een 8 mm kniesleutel.
3. Draai de van schroefdraad voorziene lange zeskantas naar buiten als u het remeffect wilt vergroten. Draai de van schroefdraad voorziene zeskantas naar binnen als u het remeffect wilt verkleinen.
4. Haal de moer in het midden aan met een 8 mm kniesleutel.

U moet de rem zo afstellen dat het remstuk ca. 1-2 mm van het loopvlak zit zonder dat het "het loopvlak

Comfortchassis

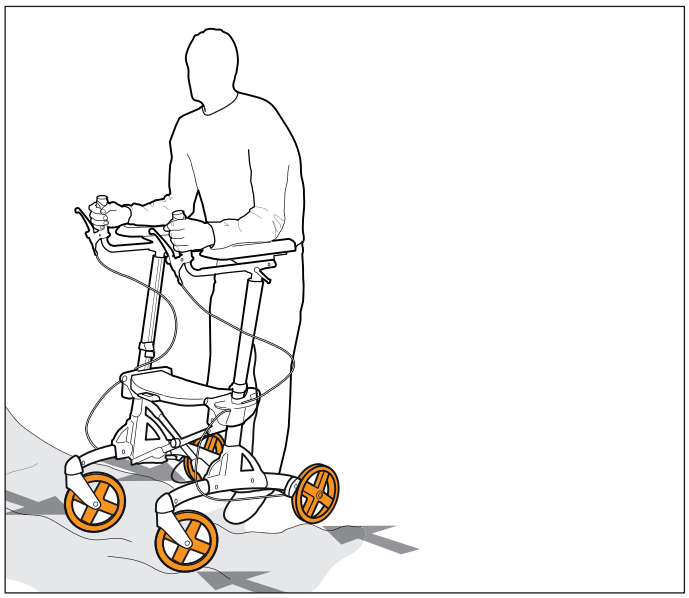

De RA heeft een Comfort Frame™, "comfortchassis", wat maakt dat hij oneffenheden in de weg soepel kan passeren. Wanneer u over een grotere hindernis moet of tegen een trottoirband op moet, kunt u gebruik maken van de "kantelhulp", die bij de achterwielen zit. Druk het ene pedaal omlaag, terwijl u de rollator aan de handgrepen optilt.

Niet optillen aan de zitting als u een hindernis wilt passeren. De rollator klapt dan in!

Leer de "schaartechniek"

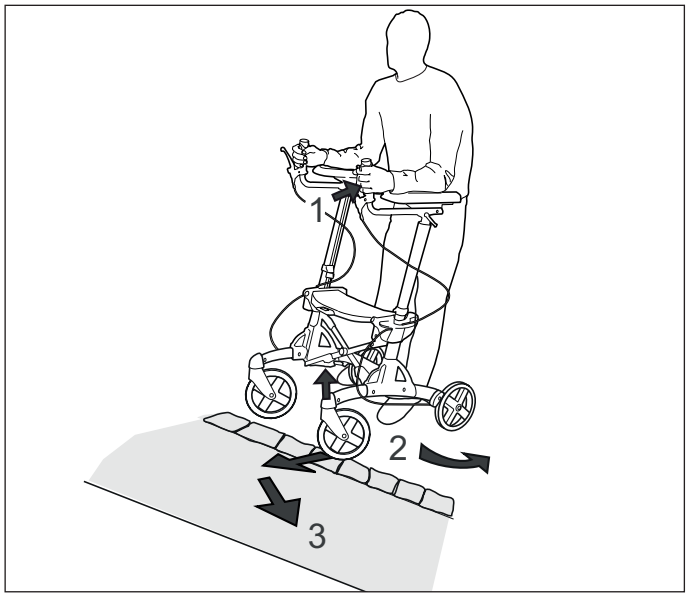

Rijd schuin op de hindernis af. Rem aan de ene kant. Houd de rollator iets schuin naar achteren, zodat de voorwielen omhoog komen en draai de voorwielen over de hindernis. Het is heel eenvoudig als u het eenmaal kunt!

Onderhoud

Rollators en accessoires schoonmaken

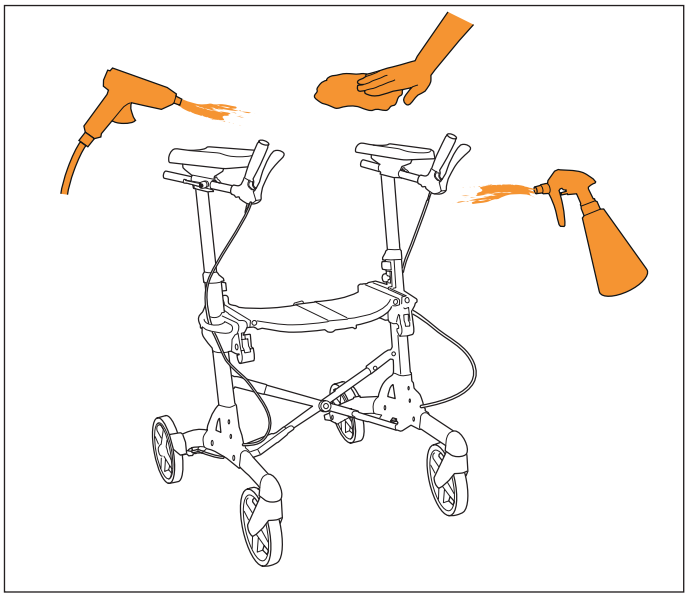

Het loont om uw rollator goed te onderhouden, omdat deze daardoor langer meegaat.

Neem vuil af met een natte doek en een mild schoonmaakmiddel. Let goed op dat er zich geen vuil ophoopt tussen de wielen en de remschoenen. Het remeffect kan daarmee
in gevaar worden gebracht! De rollator kan zonder probleem met een hogedrukreiniger of een tuinslang worden afgespoeld. Droog hem daarna af.

Opknappen

Bij een opknapbeurt in een wasinrichting mag de rollator niet op de rem staan. De rollator moet afkoelen tot kamertemperatuur voordat hij gebruikt en afgesteld wordt.

Profielvulling

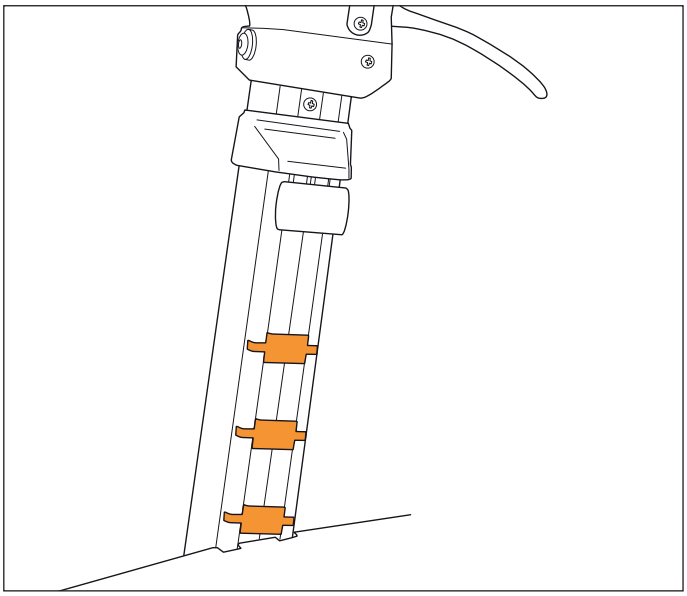

De profielvulling wordt gebruikt om te voorkomen dat er iets in een inkeping blijft vastzitten. Wordt met de rollator meegeleverd. Moet in alle zichtbare inkepingen zitten. Zowel boven als onder de zitting.

Onderhoud

De kabel smeren

Smeer na een wasbeurt de remkabel door een paar druppels olie aan te brengen bij de handgreep onder het frame.

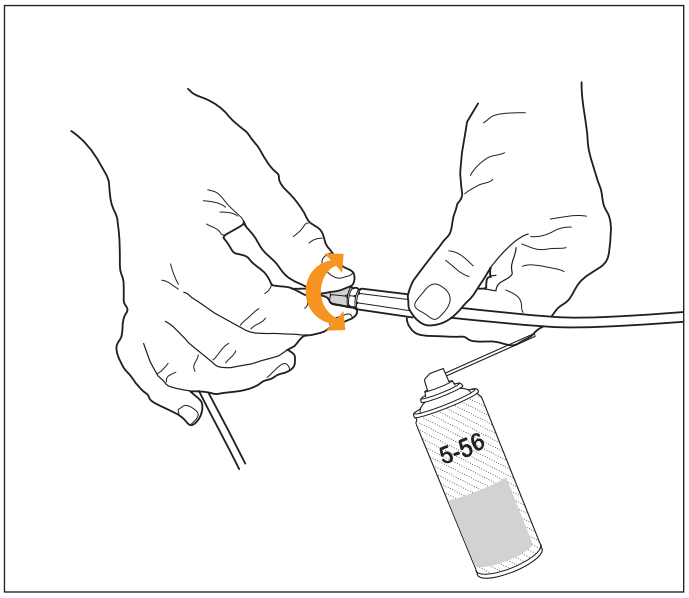

Fouten zoeken

Als de rollator tijdens het lopen naar één kant trekt, controleer dan of de wielen even makkelijk ronddraaien en of de wielvorken goed draaien. Controleer of wielen en vorken goed vastzitten. Let op dat er geen vuil of rommel tussen wielen en remschoenen is blijven steken.

Let op dat de remkabel vastzit aan de remschoen onder het frame. Controleer of de veer bij de remschoen bij het achterwiel heel is. Controleer of de remschoenen bij het remmen aan beide kanten in gelijke mate op de wielen drukken. Stel de kabel af, zie pagina 8.

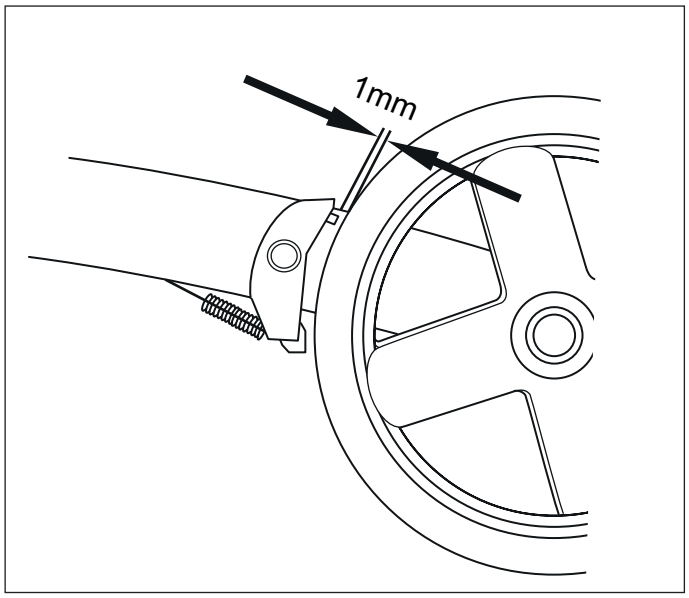

Accessoires voor uw veiligheid

Vertragingsrem

Een rem met een instelbare, continue wrijving. Draai aan de knop om het effect van de vertragingsrem in te stellen.

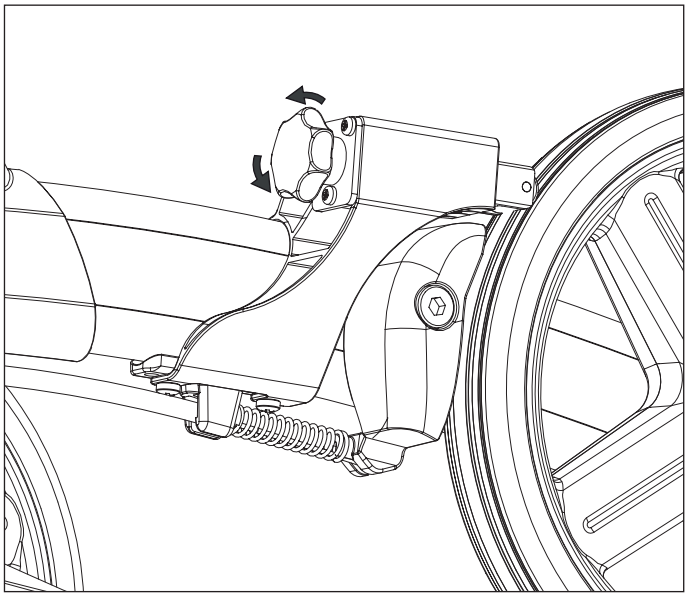

Verlichting

Met klittenband aan de staander bevestigen. Rood licht achter, wit licht vóór. Werkt op batterijen. Eenvoudig weg te nemen, eenvoudig om de batterij te verwisselen.

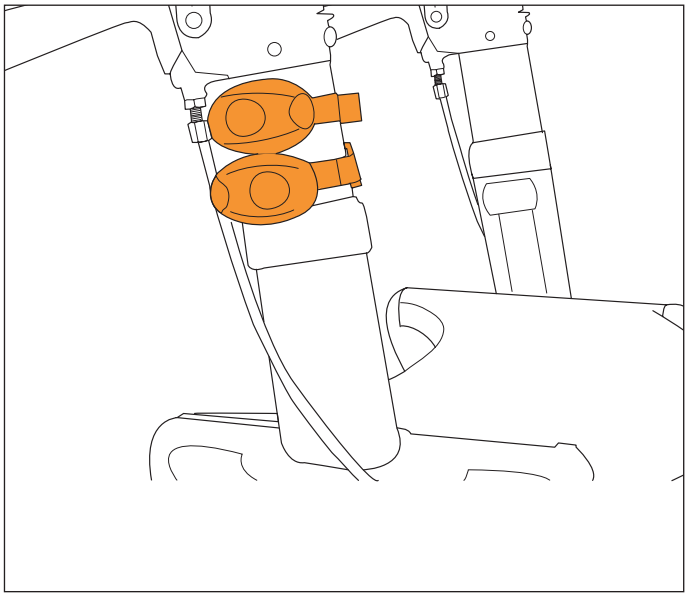

Accessoires voor uw veiligheid

Eenhandsrem

Vergrendelt de beide achterwielen, wordt geactiveerd door de gewone rem of de handrem.

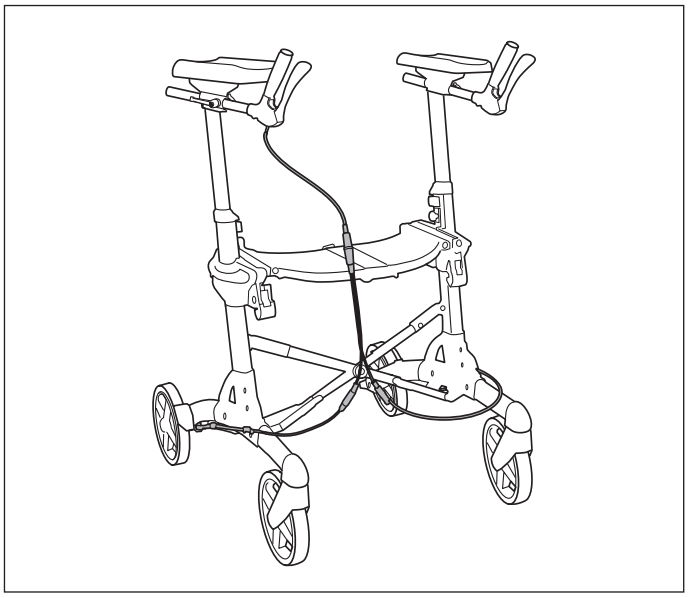

Houder voor zuurstoffles

Sterke stalen mand die aan de zitting wordt gehaakt en een meegeleverde bevestiging.

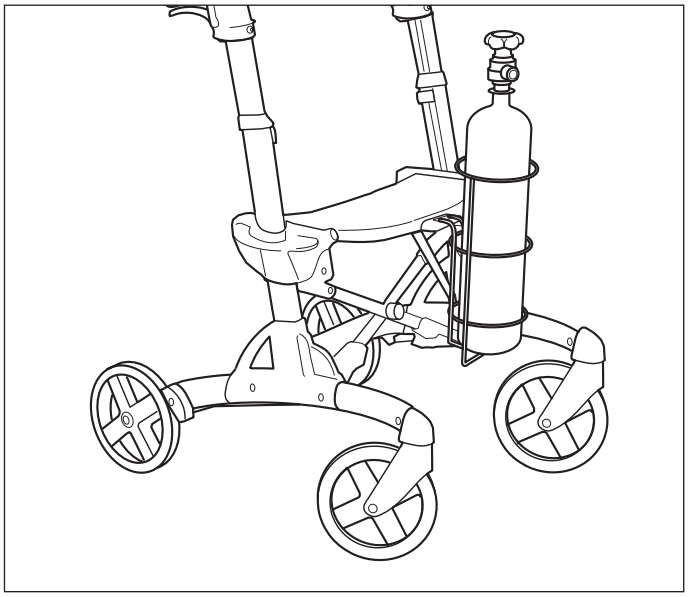

Infuushouder

Hang het infuuszakje in eerste instantie naar het midden van de rollator. Denk eraan dat infuuszakjes effect kunnen hebben op de stabiliteit van de rollator. Maximaal gewicht 2,2 kg.

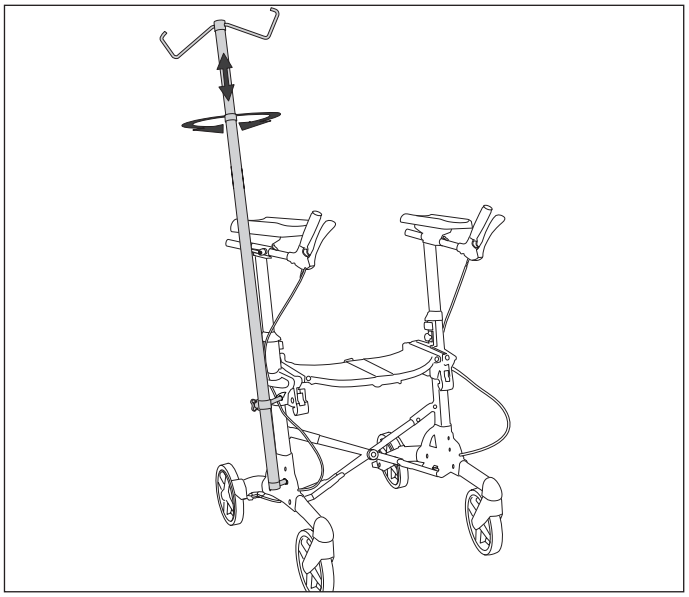

Accessoires voor uw comfort

Stokhouder/krukhouder

Twee onderdelen die moeten worden vastgeschroefd op de daarvoor bestemde plaats. Houdt een stok, kruk of paraplu stevig op hun plaats.

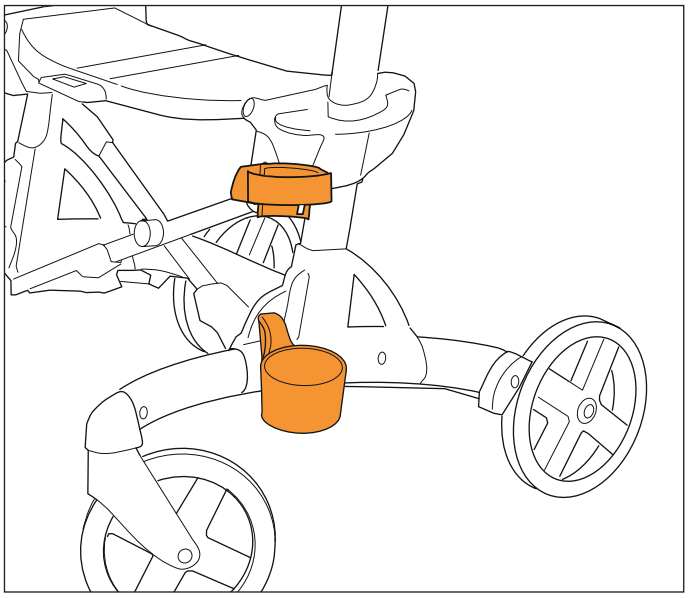

Flessenhouder

Houder van geplastificeerd draad voor flesje/blikje. Biedt plaats aan flesjes van 0,5 liter en blikjes van 33 cl. Om aan een handgreep te hangen. Maximale belasting: 0,6 kg.

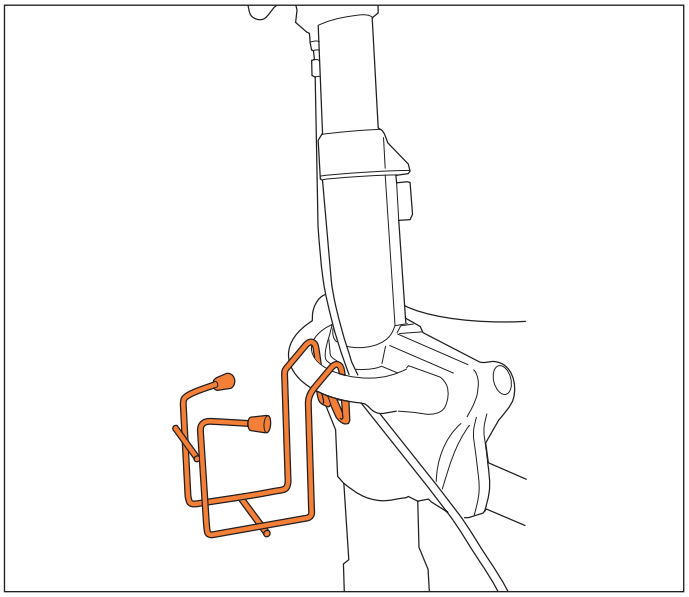

Accessoires voor uw comfort

Transportband

Maak de transportband vast om de handgrepen van de rollator, dan blijft de rollator in ingeklapte stand. Eenvoudig aan te
brengen.

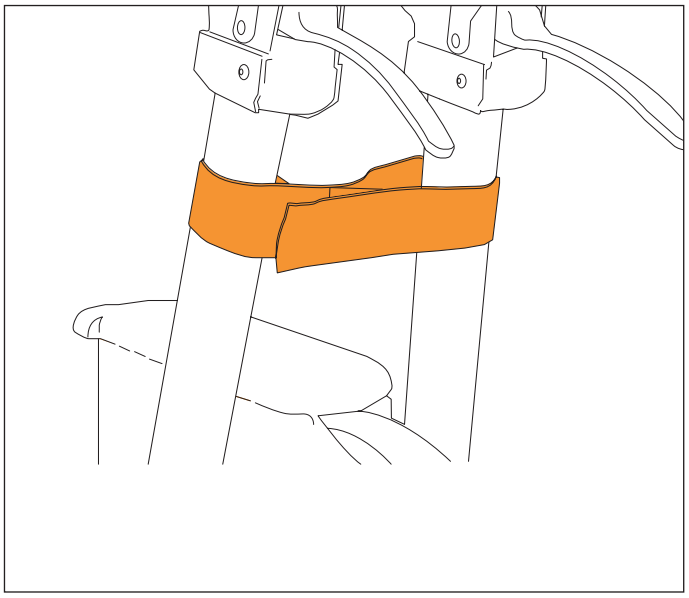

Stoffen tas

Een zachte stoffen tas van geweven nylon, die kan blijven zitten, ook als de rollator wordt ingeklapt. Eenvoudig af te nemen. Kan worden gewassen. Maximale belasting: 5 kg.

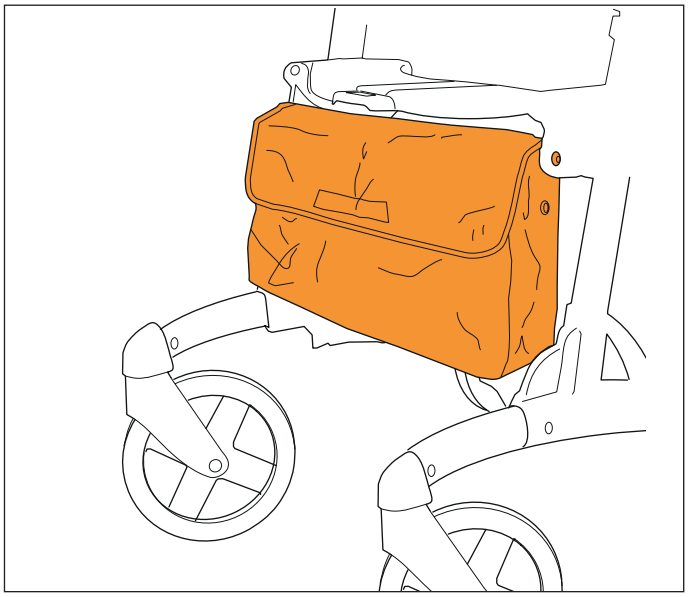

Gaasmand

Een stevige mand van metaalgaas. Eenvoudig aan de rollator te haken.
Draaggreep. Maximale belasting: 5 kg.

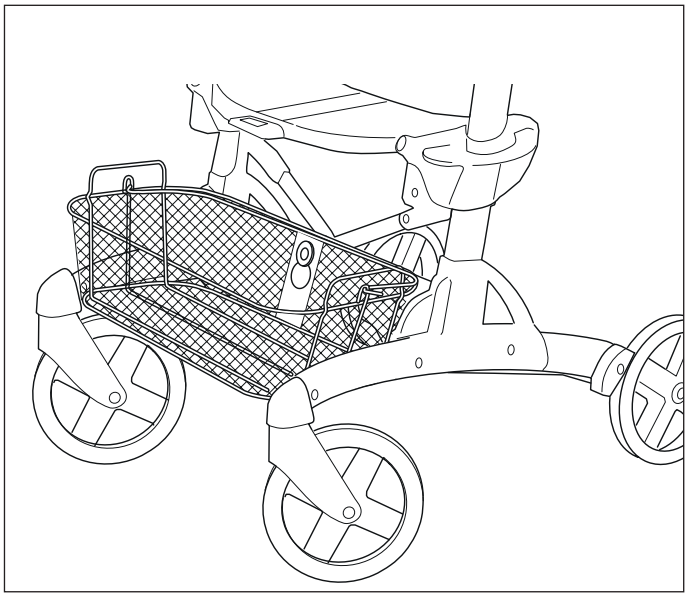

Accessoires voor uw comfort

Plaat

Plaat om over de zitting van de rollator te plaatsen.

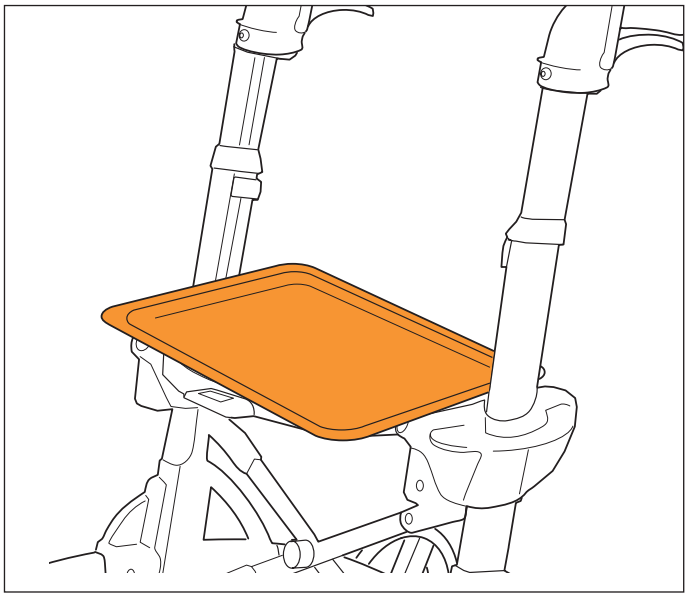

Stoffen mand

Mand gemaakt van kunststof zijstukken en textielgaas van nylon. De mand kan op alle Volaris-modellen worden aangebracht.
De stoffen mand kan blijven zitten, ook als de rollator wordt ingeklapt. Eenvoudig af te nemen. Maximale belasting: 5 kg.

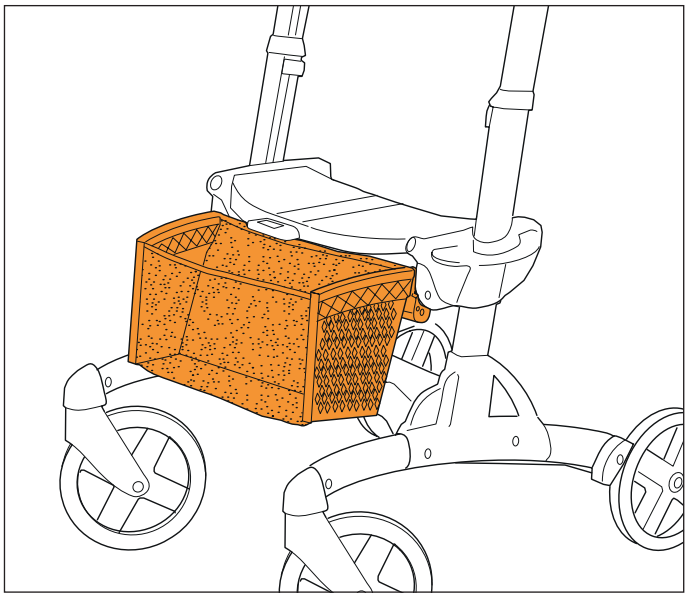

Zachte zitting

Drie delen die de zitting zachter en warmer maken.
Kan blijven zitten als u de rollator inklapt.

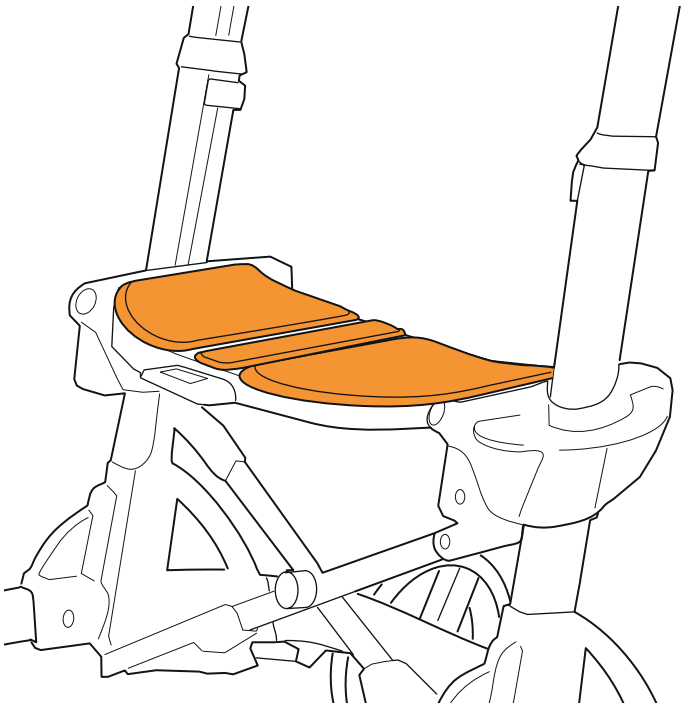

Technische gegevens

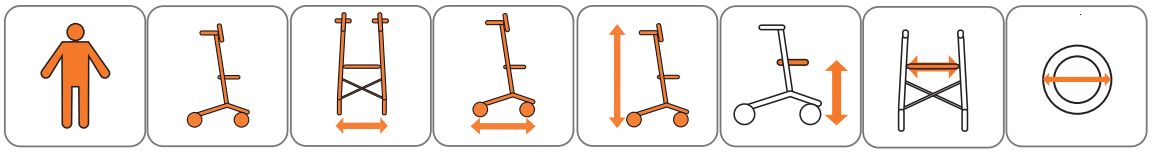

RA	125 kg	12 kg	64 cm	80 cm	100-125 cm	46-57 cm	47 cm	200x32 mm
RA low	125 kg	11,9 kg	64 cm	80 cm	88-114 cm	46-57 cm	47 cm	200x32 mm

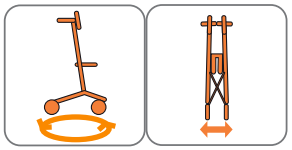

RA	180 cm	29 cm
RA low	180 kg	29 cm

Accessoires voor uw behoeften, veiligheid en comfort

	RA	RA low
Vertragingsrem	x	x
Verlichting	x	x
Rugband		
Verstelbare rugband		
Houder voor zuurstoffles	x	x
Stokhouder	x	x
Flessenhouder	x	x
Paraplu/ parasol		
Transportband	x	x
Stoffen tas	x	x
Gaasmand	x	x
Plaat	x	x
Stoffen mand	x	x
Zachte zitting	x	x
Eenhandsrem	x	x
Infuushouder	x	x

Eurovema
Creates mobility and ergonomics.
Baldersvägen 38 | SE-332 35 Gislaved | Sverige
Tel. +46 (0)371 390 100 | www.eurovema.se | info@eurovema.se

MILJÖMÄRKT Trycksak 3041 0701
Art.nr.: BRU-90-510 Herz.: 20161228|9