Bruksanvisning Svenska

EUROFLEX®

Arbetsstol EXL

Eurovema

Rev: 2023-09-20

Innehåll

INLEDNING 4
KONTAKTUPPGIFTER 4
ANVÄNDARINFORMATION 4
SERVIE OCH GARANTI 4
MONTERING VID LEVERANS 5
SÄKERHETSFÖRESKRIFTER 5
SYMBOLFÖRTECKNING 6
VARNING 7
RAPPORTERING AV OLYCKA ELLER TILLBUD 8
RENGÖRING 8
FÖRVARING 8
HUVUDETIKETT 9
SEKUNDÄRETIKETT 9
CE-MÄRKNING 9
MÄRKNING PÅ PRODUKTEN 10
STOLSÖVERSIKT 11
RYGGHÖJD 12
RYGGVINKLING RYGG 13
RYGGSTÖD-SITTDJUP 14
SITSVINKLING 15
ARMSTÖD-INSTÄLLNIGAR 16
SITSHÖJD 17
FOTPLATTA 18
FOTPLATTA VINKEL 19
DELAD FOTSTÖD 20
DELAD FOTPLATTA FOTVINKEL 20
FOTRING 22
BROMS CHASSIMONTERAD 23
LADDNING ALLMÄNT 24
LADDARE 24
BATTERIPLACERING 25
REAC ELEKTRONIK 26
TEKNISK DATA ELEKTRONIK 26
TEKNISK DATA BATTERI 26
EUROVEMA ELEKTRONIK 27
TEKNISK DATA ELEKTRONIK 27
TEKNISK DATA BATTERI 27

BATTERIBYTE 27
LADDARE SIGNALER OCH FELKODER 28
TEKNISK INFORMATION LADDARE 28
TEKNISK INFORMATION EXL 29
MILJÖFÖRHÅLLANDE 30
TEKNISK INFORMATION CHASSI 30
TILLBEHÖRSLISTA 31
Destruktion 32

INLEDNING

Vi gratulerar till ert val av arbetsstol! Vi hoppas ni kommer att bli nöjd med denna Euroflex produkt från Eurovema, som är konstruerad och byggd i Gislaved, Sverige. Arbetsstolen är konstruerad för att tillgodose mycket höga krav på ergonomi, sittkomfort och funktion. Stolen har en mängd inställningsmöjligheter för att kunna anpassas efter varje behov. Läs igenom bruksanvisningen noga för att kunna tillgodogöra er stolens alla möjligheter. Eurovema förbehåller sig rätten till ändringar i denna manual och dess innehåll.

KONTAKTUPPGIFTER

Tillverkare
Eurovema Mobility AB
Baldersvägen 38 SE-332 35 Gislaved Sverige
Tel/phone +46 371 390 100
http://www.eurovema.se
info@eurovema.se

ANVÄNDARINFORMATION

- Arbetsstolen Klassificeras medicinteknisk produkt i klass 1.
- Produkten är avsedd för användning av personer som behöver hjälp att förflytta sig, utföra sittande aktiviteter och behöver stöd för att resa sig från stolen.
- Produkten är endast avsedd för inomhusbruk.
- Inga kända kontraindikationer föreligger.
- Max brukarvikt 270kg.
- Vid anpassning för tyngre användare, kontakta Eurovema
- Förväntad livslängd tio år när produkten används enligt produktens bruksanvisning.
- Produkten är utvecklad och testad av Eurovema samt tredjeparts testad hos oberoende testinstitut. Eurovema är ansvarig för att produkten är säker att användas.

Denna symbol varnar för situationer som kan medföra risker.

Läs bruksanvisning noga.

SERVIE OCH GARANTI

Om arbetsstolen används dagligen bör den lämnas in för översyn en gång per år. Detta för att kontrollera att funktioner och säkerhet bibehålls under hela dess livslängd. Förväntad livslängd 10år vid användning i enlighet med våra anvisningar, underhållsintervall och avsedd användning. Vid behov av service kontaktas i första hand den lokala Hjälpmedelscentralen.

Vi lämnar fyra års garanti på våra produkters metallkonstruktioner övriga delar två år med undantag för klädsel, hjul och batterier där ett års garanti gäller. Normalt slitage ligger inte till grund för godkänd garanti. Vi rekommenderar våra kunder att använda produkten i enlighet med bruksanvisning. Anvisningar gällande service och rekonditionering **se Servicemanual.**

MONTERING VID LEVERANS

- Öppna förpackningen och kontrollera att ingen transportskada har uppstått.
- Arbetsstolen levereras med ryggstödet och armstöd omonterat!
- Armstöd är utrustade med stoppskruvar. Ryggstöden har ett ändlägesstopp som ska tryckas in vid montering och demontering för att förhindra att de kan lossna vid justering till ändläge.
- Montera armstöd och ryggstöd och dra åt vreden.
- Montera medföljande skruvar.

SÄKERHETSFÖRESKRIFTER

- Läs bruksanvisningen noga innan stolen tas i bruk.
- Okulärbesiktiga stolen dagligen före användning.
- Arbetsstolen är avsedd att användas på plana underlag i normalt inomhusklimat.
- Upptäcks skador eller förändringar på stolens funktion ska serviceinstans (Hjälpmedelscentral) kontaktas omedelbart.
- Används stolen regelbundet så bör den lämnas till serviceinstans för översyn regelbundet.
- Var noga med att dra åt låsvred och skruvar ordentligt efter utförd justering.
- Ge akt på om skruvar eller delar blir lösa eller glappar då det kan påverka säkerheten. Kontakta omedelbart serviceinstans.
- Service och underhåll får endast utföras av Eurovema auktoriserad personal.
- Endast originaldelar från Eurovema får användas.
- Stolen får ej utrustas med andra tillbehör eller komponenter än vad som godkänts av Eurovema
- Överskrid ej maximal angiven brukarvikt.
- Kontrollera att stoppskruvar är monterade på armstöd och stoppkula på ryggstödets infästning, detta förhindrar att dom kan lossna vid justering till ändläge.
- Användare får använda de funktioner som nämns nedan i denna manual. Funktioner som inte står med i denna manual får användaren inte använda.
- Användare får under inga omständigheter sitta i stolen under service med undantag för byte av armstöd och benstöd om det kan säkerställas att användaren ej faller ur stolen.

SYMBOLFÖRTECKNING

	Varning		Läs bruksanvisning
	Varning Klämrisk		Sitsvinkling
	Får ej strykas		Ryggvinkling
	Tål ej starkare kemvätska än perkloreten		Rygghöjd
	Klorblekmedel får ej användas		Sittdjup
	Får ej torktumlas		Armstöd höjd
60	Maskintvätt 60°		Manöverknapp elfunktion
	Skyddas mot väta	24VDC	Ladduttag
	Hanteras varsamt		Ingång styrning
	Denna sida upp	WARNING S.W.L. KG	Brukarvikt + tillbehör
	Tillåten temperatur		Applied Part Typ B
%	Tillåten relativ fuktighet	IP21	Skyddad mot främmande föremål större än 12.5mm i diameter samt mot vertikalt fallande vattendroppar.
≤2000m	Tillåten höjd över havet	INTERMITTENS 2 / 18 MIN DUT CYCLE	Driftcykel
	Tillverkningsdatum		
	Tillverkare		
	Endast för inomhusbruk		
	Maximal brukarvikt		
SN	Serienummer		
CE	CE-märke visar på Överens-stämmelse med Europeiska regelverken		
	Elektriska komponenter lämnas till särskild återvinning		
	Produkten är en del i ett återvinningssystem		
>10 kg	Komponentvikt överskrider 10kg		

VARNING

Produkt som uppvisar försämrad eller förändrad prestanda ska omedelbart tas ur bruk. Kontakta omedelbart serviceinstans (hjälpmedelscentral) eller Eurovema Mobility AB. Produkten får ej tas i bruk innan auktoriserad tekniker undersökt produkten.

Produkten får inte belastas med högre vikt än angiven maximal brukarvikt då detta kan medföra att komponenter skadas med olyckor som resultat.

Kontrollera att produktens parkeringsbroms är aktiverad när du sätter dig och reser dig, risk föreligger att produkten oavsiktligt rullar i väg vilket kan medföra att du faller.

Modifieringar på produkten får endast utföras av auktoriserad tekniker i samförstånd med förskrivare. Vid behov av individuell anpassning kontaktas hjälpmedelscentral eller Eurovema Mobility AB. Om produkten modifieras gäller ej längre CE-märkningen och Eurovema tar ej längre ansvar för produkten. Modifieringar som utförs av auktoriserad tekniker efter överenskommelse med Eurovema kan medföra bibehållen CE-märkning.

Reparationer och teknisk service får endast utföras av personal som auktoriserats av Eurovema Mobility AB för bibehållen CE-märkning. Reparationer och tekniskt underhåll får inte göras med användaren i stolen. För närmare instruktioner gällande service och underhåll se serviceinstruktionerna.

Produkten är avsedd att användas av den person och det ändamål som den är förskriven för, produkten är inställd för denna person och dessa inställningar får ej ändras av annan person än den som förskrev produkten. Om annan användare ska ta över den måste ny utprovning genomföras.

Produkt med elektrisk sitslyft kan i vissa fall uppnå sitthöjd högre än att användaren når ner till golvet med fötterna vilket kan medföra en risk för fall om användaren reser sig från detta läge. Observera att ha personal eller annan person i närheten om högsta lyfthöjd används.

Produktens komponenter och delar måste monteras enligt monteringsanvisningar för att säkerställa att dessa ej lossnar. Alla kablar ska fixeras med buntband.

Produkten får inte utrustas med andra komponenter eller tillbehör än de som godkänts av Eurovema Mobility AB för bibehållen CE-märkning.

Endast de för produkten avsedda elektriska komponenterna får kopplas in i produktens styrsystem. Inkoppling av komponenter i styrsystemet ska utföras av auktoriserad tekniker.

Endast laddare och batterier avsedda för produkten och levererade av Eurovema Mobility AB får användas för bibehållen CE-märkning och garanti.

Produkt med elektriska funktioner kan störas av mobiltelefoner eller annan RF-kommunikationsutrustning.

Produkten är utrustad med många små detaljer och skruvar vilka om dom lossnar kan medföra kvävning hos barn och husdjur.

Produkten är i vissa konfigurationer utrustad med kablar och vajrar som ej går att säkra helt på grund av funktion, dessa kan medföra strypningsrisk för små barn.

⚠ På produkt med elektrisk broms är det viktigt att batteriet ej laddas ur helt vilket medför att den elektriska bromsen ej fungerar, om den är i obromsat läge kan den rulla i väg när du sätter dig eller reser dig med fallrisk som följd.

⚠ Produktens metallytor kan bli heta om dom utsätts för starkt solljus, om huden kommer i kontakt med dessa kan brännskador uppstå. Utsätt inte produkten för starkt solljus under längre tid.

⚠ Vid användning av elektriska funktioner föreligger klämrisker för barn och husdjur, se alltid till att ingen annan än dom som användare är i direkt närhet av produkten när elektriska funktioner används.

RAPPORTERING AV OLYCKA ELLER TILLBUD

Tillverkare av medicintekniska produkter inom EU är skyldiga att systematiskt följa upp hur produkterna fungerar vid praktisk användning.
CE-märkning har föregåtts av riskanalyser och provningar. Åtgärder har vidtagits för att minimera funna risker så långt som möjligt. Om det trots detta inträffar olyckor och tillbud måste detta rapporteras till Eurovema Mobility AB och nationell behörig myndighet.

RENGÖRING

Arbetsstolens ytor torkas av med lätt fuktad trasa och ett milt rengöringsmedel, till exempel diskmedel. Placera stolen så den står stadigt och bromsa den. Sitsens klädsel kan rengöras med de medel som finns på marknaden avsedda för klädseltvätt.

⚠ **Observera att rengöring ska göras på en öppen yta och inte i närheten av öppna lågor.**

FÖRVARING

Arbetsstolen ska förvaras i torr och rumstempererad miljö. Undvik att stolen utsätts för hög värme, stark kyla eller intensiv sol. Metallytor kan bli mycket varma om de har utsatts för solsken. Vid stark kyla ska stolen uppnå rumstemperatur innan användning. Utsätt inte heller stolen för vatten, andra vätskor eller kemikalier.

HUVUDETIKETT

Etiketten på produkten innehåller viktig information.

1) Produktnamn
2) Artikelnummer
3) Serienummer UDI-PI
4) Streckkod
5) Max brukarvikt
6) Medicinteknisk produkt
7) CE-märkning
8) Läs manual innan användning
9) Tillverkningsdatum
10) Tillverkarens namn

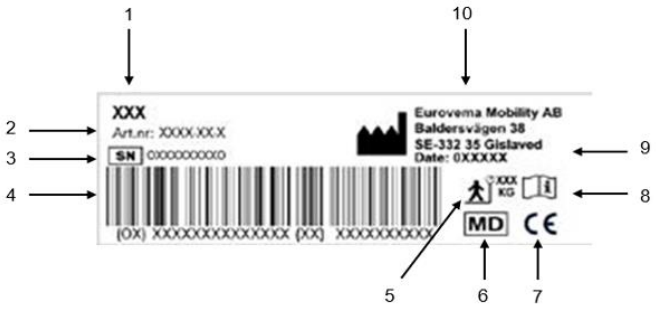

SEKUNDÄRETIKETT

1) Applied part type B
2) Intermittentfunktion 2 / 18 min
3) Tillåten rumstemperatur
4) Tillåten relativ luftfuktighet
5) Endast inomhusbruk
6) Tillåten höjd över havet
7) Safe Working Load 285kg
8) Läs brukarmanualen innan användning
9) IP21-klassad.

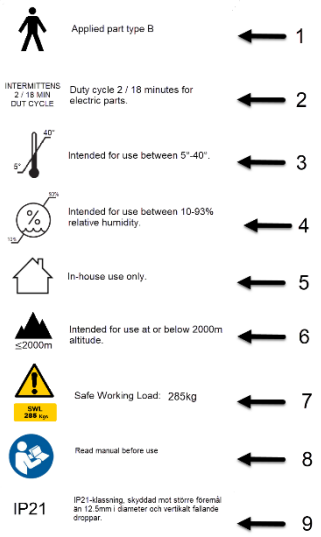

CE-MÄRKNING

Produkten är CE-märkt enligt Europaparlamentets förordning om medicintekniska produkter- MDR 2017/745. CE-märket finns på etiketten. Produkten uppfyller kraven enligt standarden.

EN1335-2:2018 Arbetsstolar säkerhetskrav

EN 60601–1:2006 Elektrisk utrustning för medicinskt bruk - del 1: Allmänna fodringar beträffande säkerhet och väsentlig prestanda.

60601-1-2:2014 Elektrisk utrustning för medicinskt bruk – säkerhet – Del 1 - 2 Allmänna fodringar beträffande säkerhet och väsentliga prestanda – Tillägsstandard för elektromagnetiska störningar.

SS-EN 1021–2:2014 Möbler – Bedömning av antändlighet hos stoppade möbler – Del 2: Tändkälla: Gaslåga motsvarande en brinnande tändsticka.

SS-EN 1021–1:2014 Möbler – Bedömning av antändlighet hos stoppade möbler – Del 1: Tändkälla: Glödande cigarett.

SS-EN ISO 21856:2022 Hjälpmedel – Allmänna krav och provningsmetoder (ISO21856-2022)

SS-EN ISO 14971:2020 Riskhantering för medicintekniska produkter.

MÄRKNING PÅ PRODUKTEN

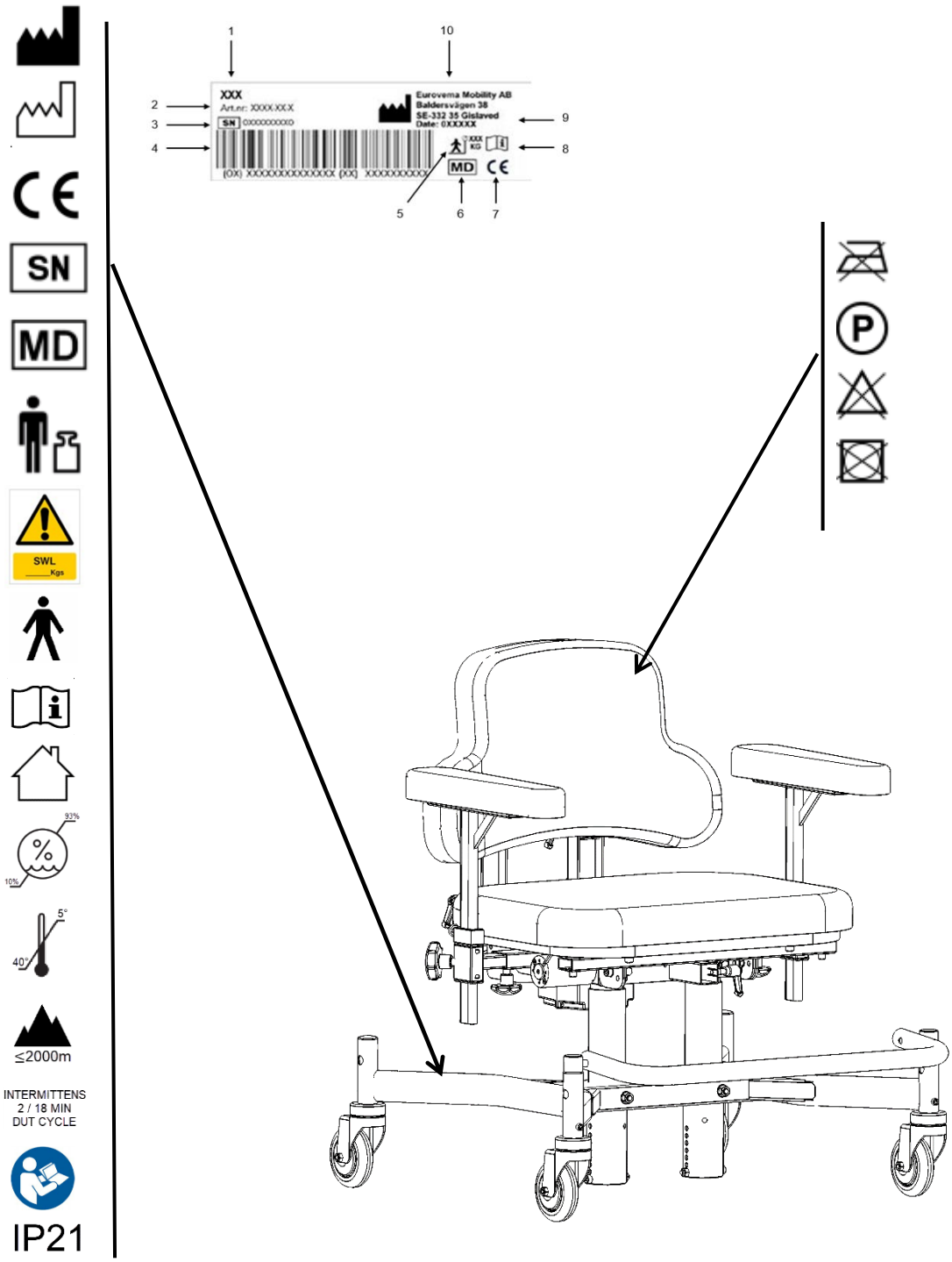

Klämrisker redovisas i samband med instruktioner för varje funktion om den kan medföra klämrisk. Märkning finns på stolen där klämrisk föreligger.

STOLSÖVERSIKT

1. Rygg
2. Armstöd
3. Sits
4. Gaskolv alternativt elektrisk lyftpelare
5. Fotring
6. Bromsspak
7. Bakhjul
8. Framhjul

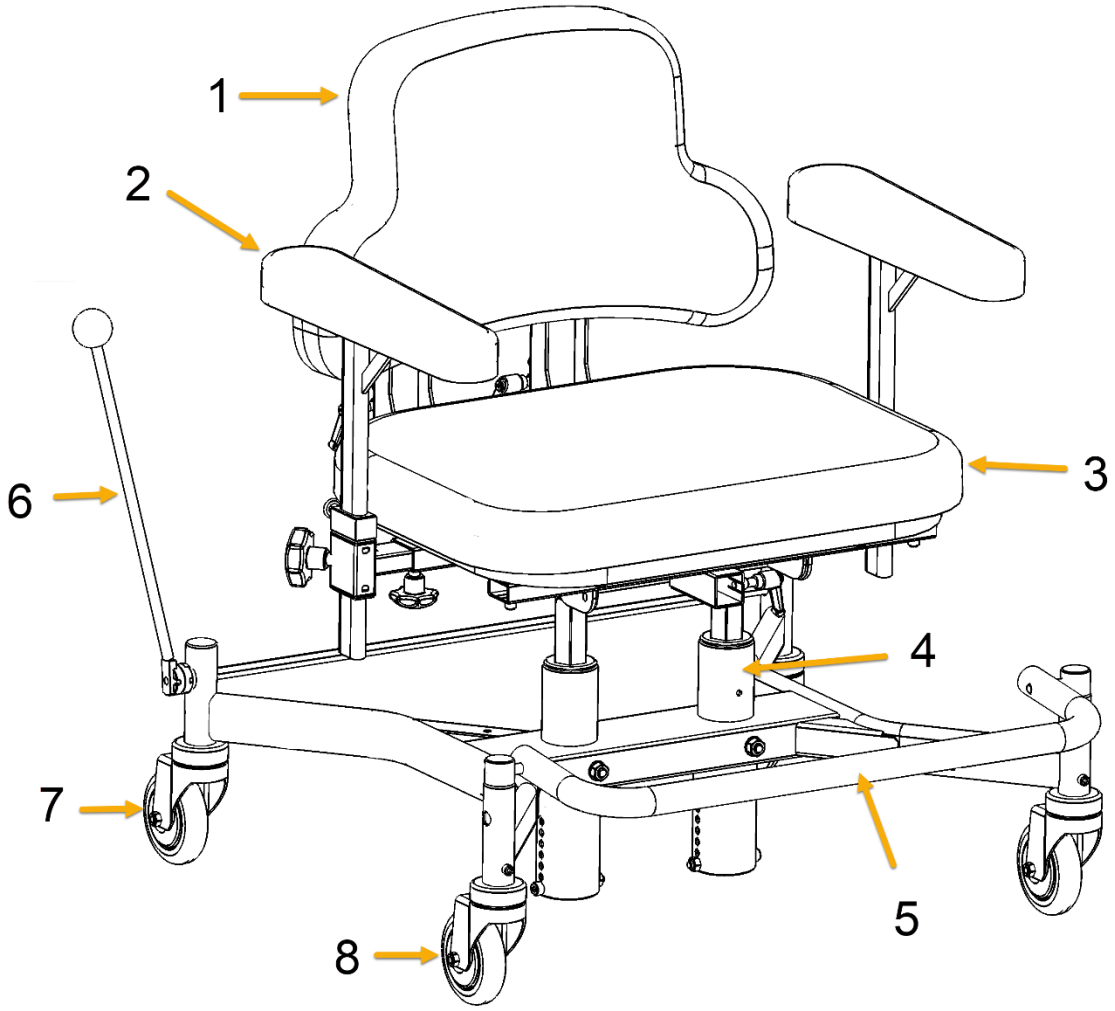

RYGGHÖJD

På multiryggen kan du justera ryggstödets höjd med hjälp av både en spak och en justerskruv för att få bästa komfort till dig som brukare. Båda stolparna ska justeras samtidigt.

1) Lossa på spaken genom att vrida den moturs ½ varv.
2) Ställ in önskad höjd på ryggstödet.
3) Lås spaken genom att vrida den medurs ½ varv.
4) Lossa justerskruv för rygghöjning på skena.
5) Ställ in önskad rygg höjd på ryggstödet.
6) Lås justerskruv

Justering kan medföra klämrisk

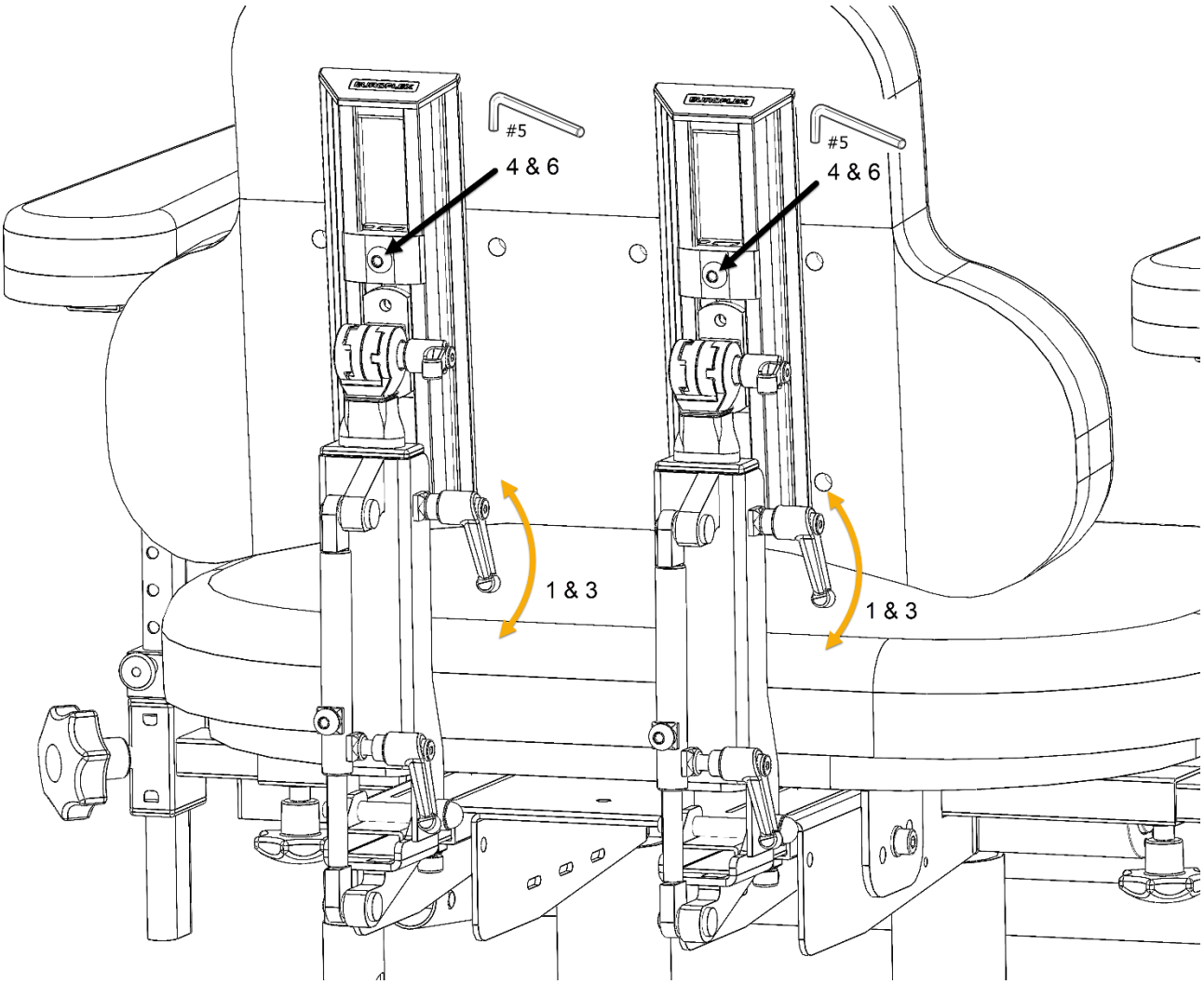

RYGGVINKLING RYGG

På multiryggen kan du justera vinkeln på dynan på två olika sätt för att uppnå bästa komfort.

1) Lossa säkerhetsskruv och spak för att vinkla fram eller bak hela rygg mekanismen.
2) Ställ in önskad ryggvinkel på ryggstödet.
3) Lås säkerhetsskruv och spak.
4) Lossa på spaken genom att vrida den moturs ½ varv.
5) Ställ in önskad vinkel på ryggstödskudden.
6) Lås spaken genom att vrida den medurs ½ varv

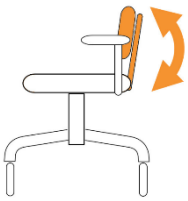

Justering kan medföra klämrisk

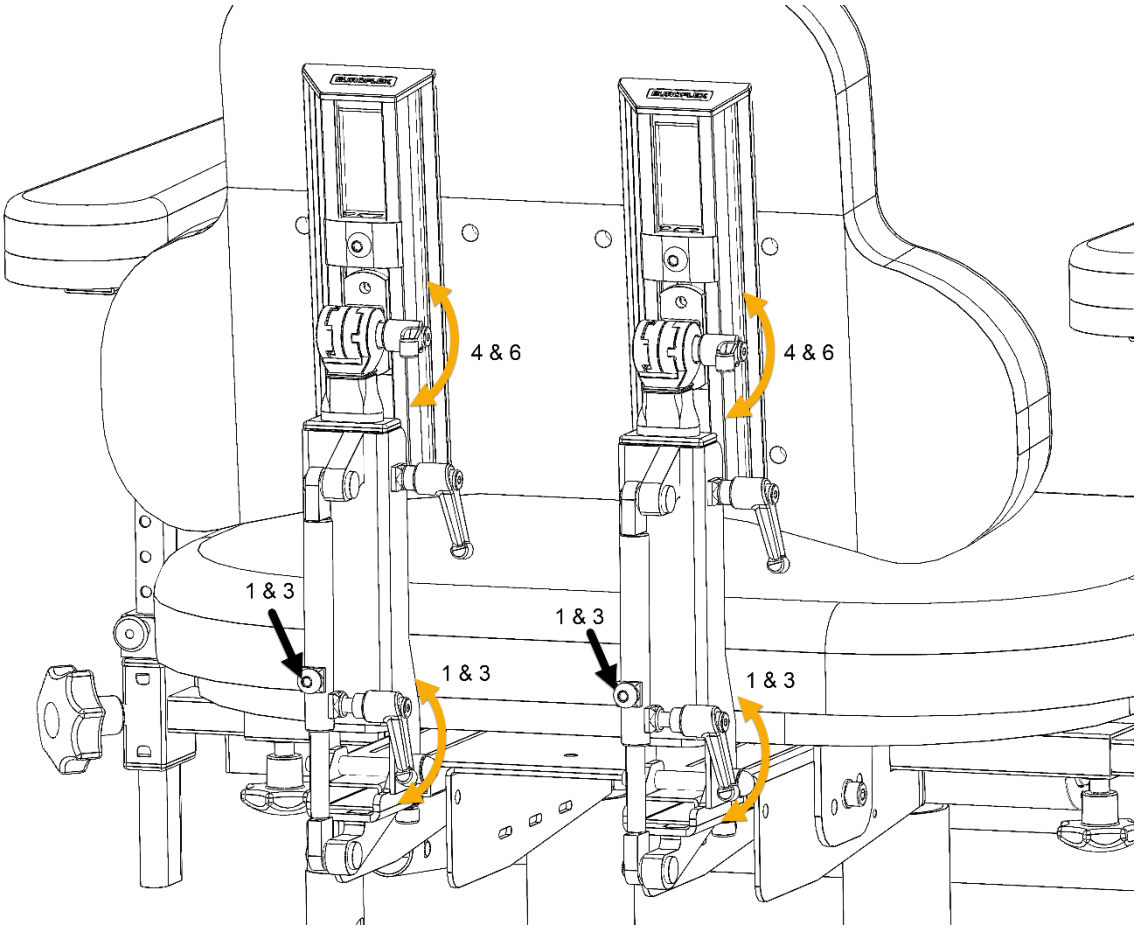

Vinkelställning av ryggen

Lossa vredet & justerskruven (1).
Ställ in önskad vinkel på ryggmekanismen.
Spänn vredet och säkerhetsskruven (3).

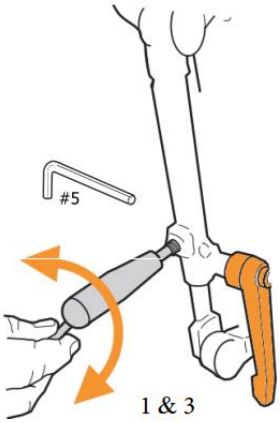

RYGGSTÖD-SITTDJUP

Justering av sittdjupet görs med hjälp av ryggstödet. Justera in önskat sittdjup genom att föra ryggstödet framåt eller bakåt. Finjustering av sitsdjupet kan även göras med hjälp av ryggvinklingen. Båda stolparna måste justeras samtidigt.

1) Lossa skruven under sitsen i bakkant på båda sidor.
2) Skjut in eller ut ryggmekanismen till önskat sitsdjup.
3) Dra åt låsskruven under.
4) För finjustering av sitsdjupet lossa säkerhetsskruven och spaken till ryggvinklingen.
5) Skjut ryggvinklingen framåt eller bakåt.
6) Justera därefter vinkeln på ryggdynan. med hjälp av spaken.
7) Dra åt spaken och säkerhetsskruven på ryggvinklingen

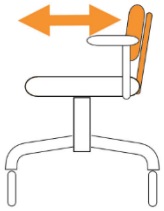

Justering kan medföra klämrisk

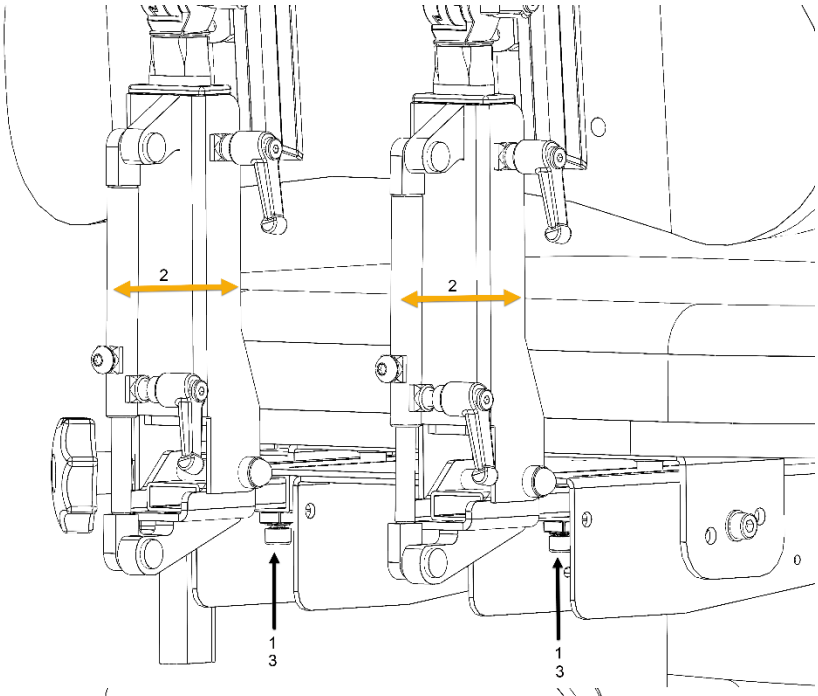

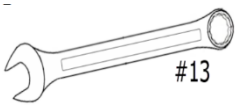

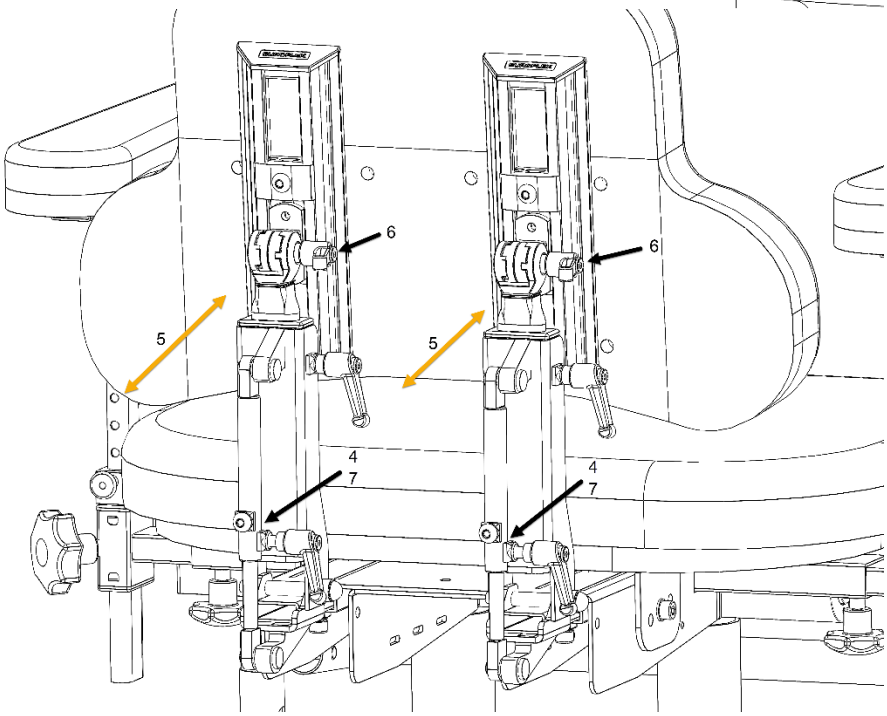

SITSVINKLING

Vinkeln går att justera manuellt med verktyg. Kontakta auktoriserad tekniker för att justera sitsvinkeln. Sitsvinkeln är justerbar 3º framåt eller 3º bakåt. Detta görs genom att lossa 4 st bultar på undersidan av sitsen.

1) För att vinkla sitsen framåt lossas bultarna på vänster resp. höger sida på det bakre fästet, se bild (1). Välj något av hålen. Hål (3) ger störst vinkel framåt. Drag åt bultarna.
2) För att vinkla sitsen bakåt lossas bultarna på vänster resp. höger sida på det främre fästet, se bild (2). Välj något av hålen. Hål (3) ger störst vinkel bakåt. Drag åt bultarna.

Verktyg: insexnyckel 8mm, blocknyckel 13 mm.

Vid justering av sitstilt kan det finnas klämrisk utför inte detta i barns eller husdjurs direkta närhet.

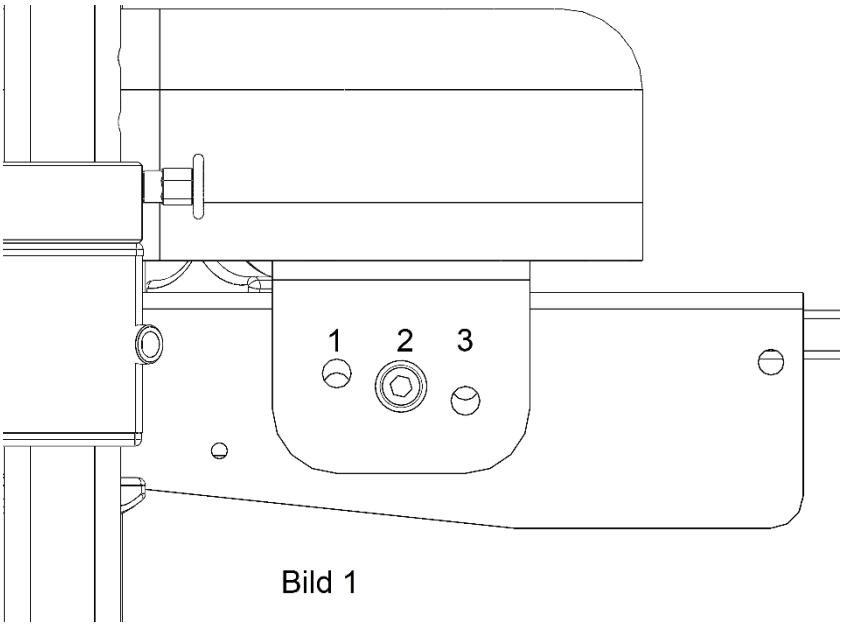

Bild 1

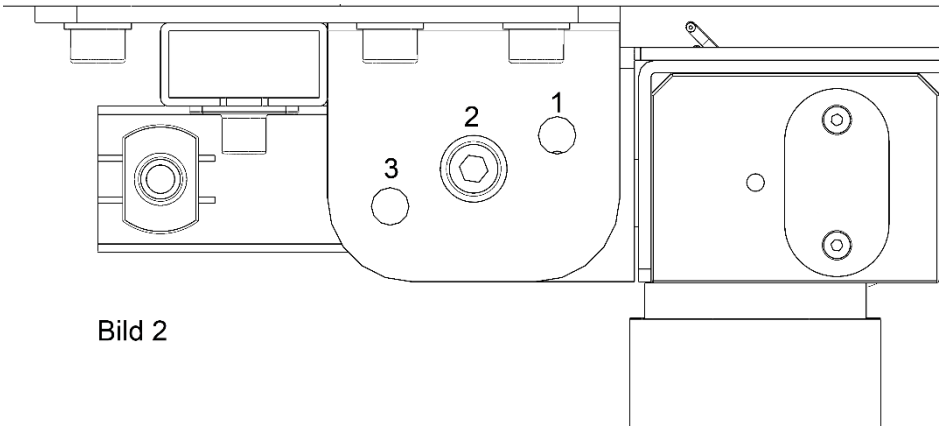

Bild 2

ARMSTÖD-INSTÄLLNIGAR

HÖJDJUSTERING ARMSTÖD

1) Lossa ratten (1).
2) Flytta sedan säkerhetslåset (2), genom att dra knoppen rakt ut, till önskat läge i de förborrade hålen för att få önskad höjd.
3) Dra åt ratten/skruv.

BREDDJUSTERING ARMSTÖD

1) Skruva på ratten (3) och ställ in önskad bredd.
2) Dra åt ratten.

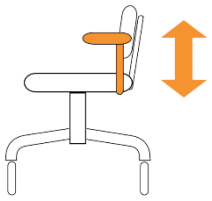

Justering kan medföra klämrisk

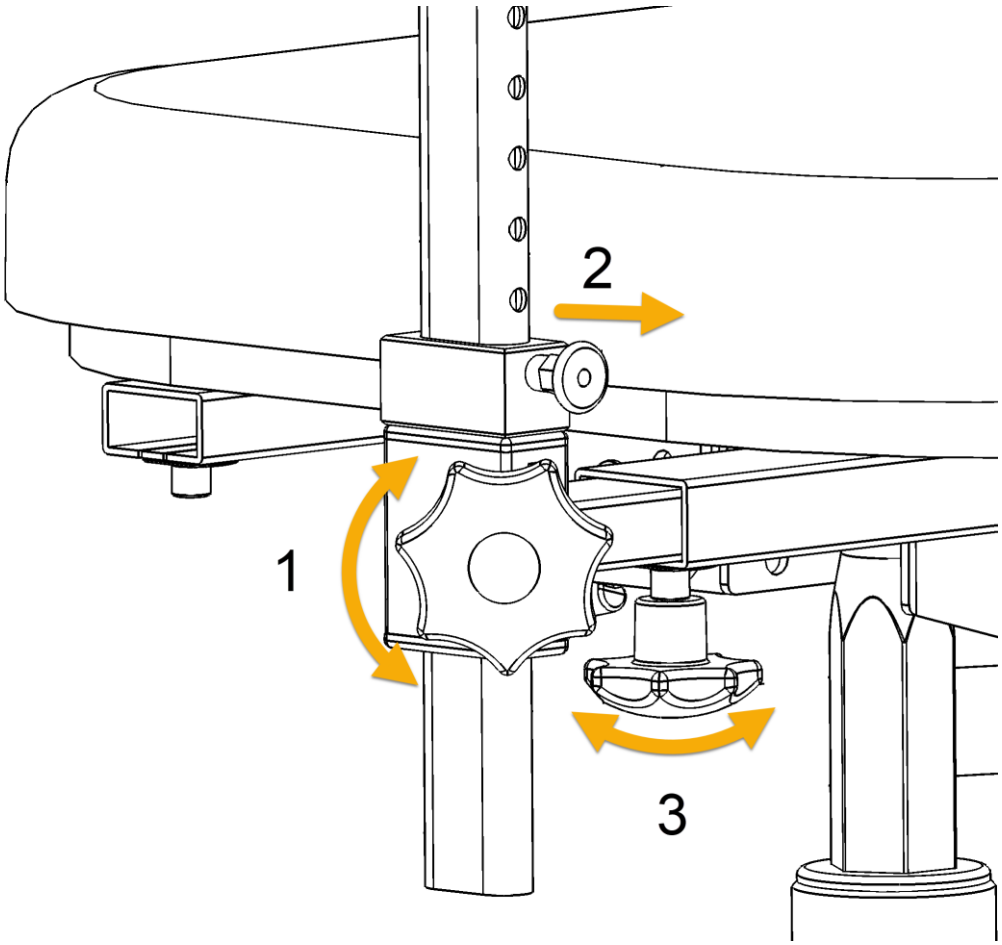

SITSHÖJD

Iakttag försiktighet vid sänkning så att ingen kommer i kläm vid Höjning av sitsen när stolen står under ett bord kan händer, ben klämmas.

Sitthöjden på Euroflex EXL justeras med hjälp av elektriska lyftställdon eller med manuell gashöjning. Elektriska lyftställdonen kontrolleras med hjälp av manöverdosan som är monterad i framkant av ena armstödet. Sitthöjden är som standard 36-52cm (kort lyfthöjd) eller 44-68cm (lång lyfthöjd). 160mm alternativt 240mm slaglängd). För att få högre sitthöjd upp till 76 cm, kan elsitslyftens läge justeras i 7 steg. se bild nedan. OBS! lägsta sitthöjd påverkas vid val av högre sitthöjd. Sitthöjd med gashöjning är 40-55cm i lågt utförande och 46-66cm i högt utförande.

ELEKTRISK SITSLYFT

1) Uppåt: Dra upp den främre delen av vippströmbrytaren som är kopplad till sitslyften. Sitthöjden höjs.
2) Neråt: Tryck ner den främre delen av vippströmbrytaren som är kopplad till sitslyften. Sitthöjden sänks.

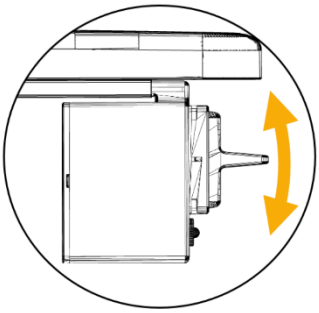

MANUELLT I 8 STEG

1) Kontakta auktoriserad tekniker för att justera sitthöjden manuellt.
2) Lossa skruvarna (1), se bild.
3) Lyft hela sittenheten uppåt för att frilägga justerhålen, se bild.
4) Drag åt skruvarna tillfälligt.
5) Tag loss bultarna (2) och skruva tillbaka dem i önskat hål.
6) Lossa skruvarna (1) och sänk ner sittenheten så att den vilar mot bultarna (2).
7) Drag åt skruvarna (1).

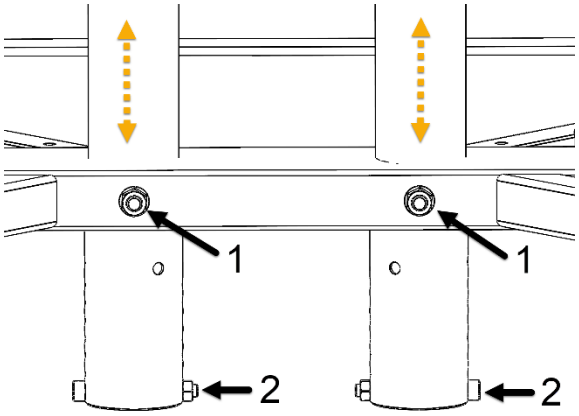

MANUELL GASHÖJNING

1) För att sänka eller höja stolens sits så för man spaken på sidan av sitsen bakåt/uppåt för att frigöra gaskolvarna.

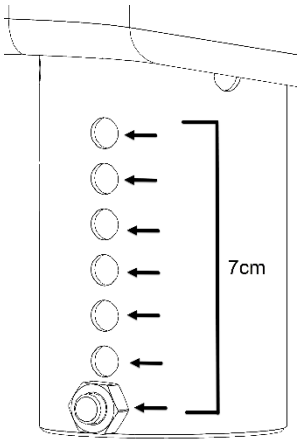

FOTPLATTA

Inställningar fotplatta:

1) Benvinkel
2) Höjd
3) Vinkel på fotplattan

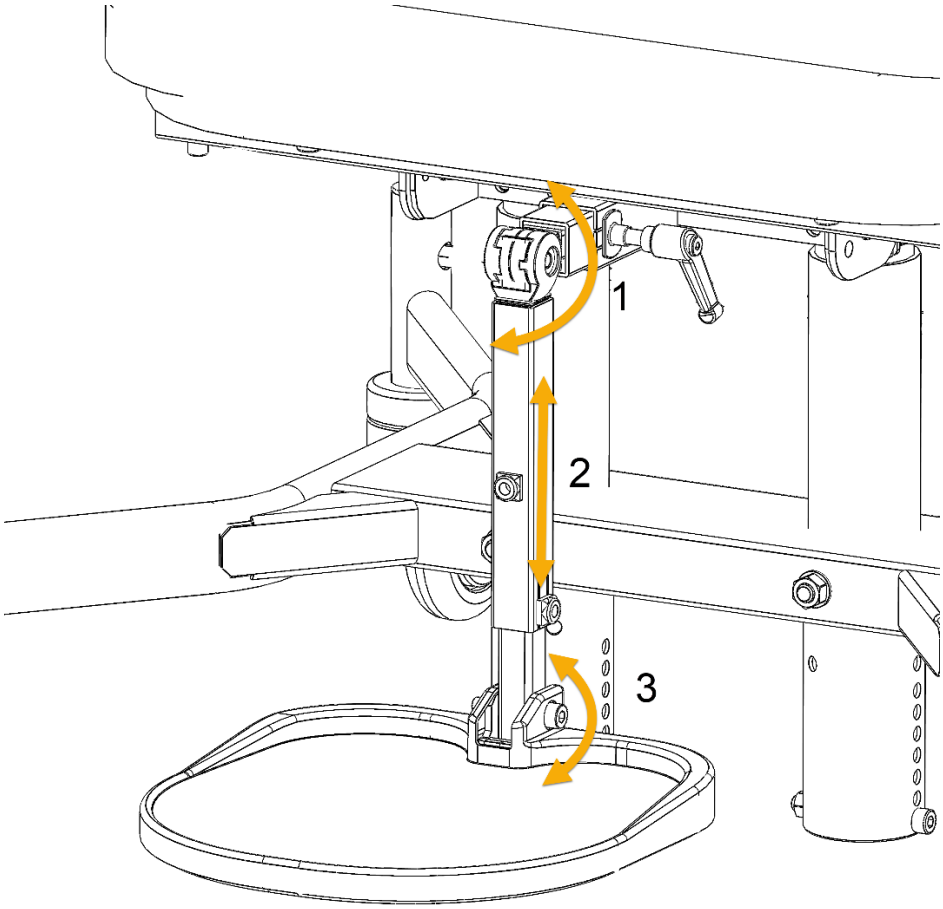

Stå inte på fotplattan, stolen tippar framåt

FOTPLATTA VINKEL

Fotplatta är justerbar i horisontell vinkel. För att vinkla den nedåt skruva de två skruvarna med insexnyckel nr.5 moturs tills önskad vinkel är uppnådd och lås skruvarna med muttrarna. För vinkling uppåt lossa muttrarna och skruva ut dom moturs,

Stå inte på fotplattan, stolen tippar framåt

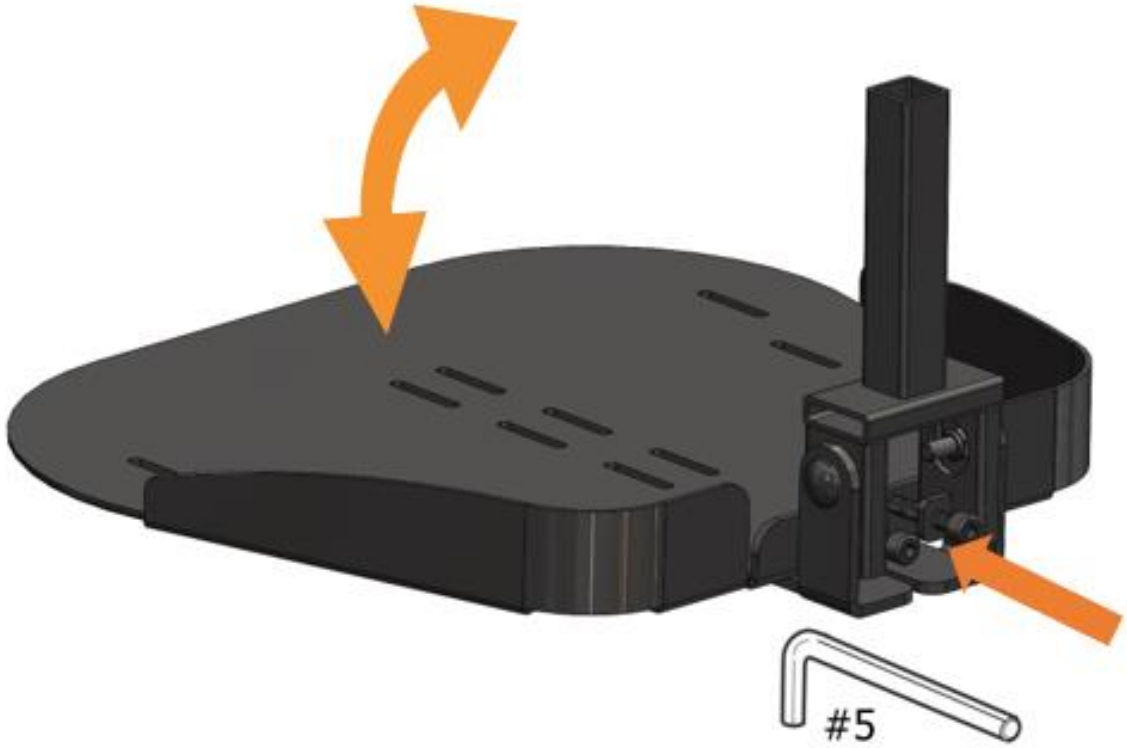

DELAD FOTSTÖD

1) Lossa säkerhetsskruv **1** och skruv **2** något varv så att det går att höja eller sänka fotplattan.
2) När önskad höjd är uppnådd, dra åt skruvarna **1** och **2**

Stå inte på fotplattan, stolen tippar framåt

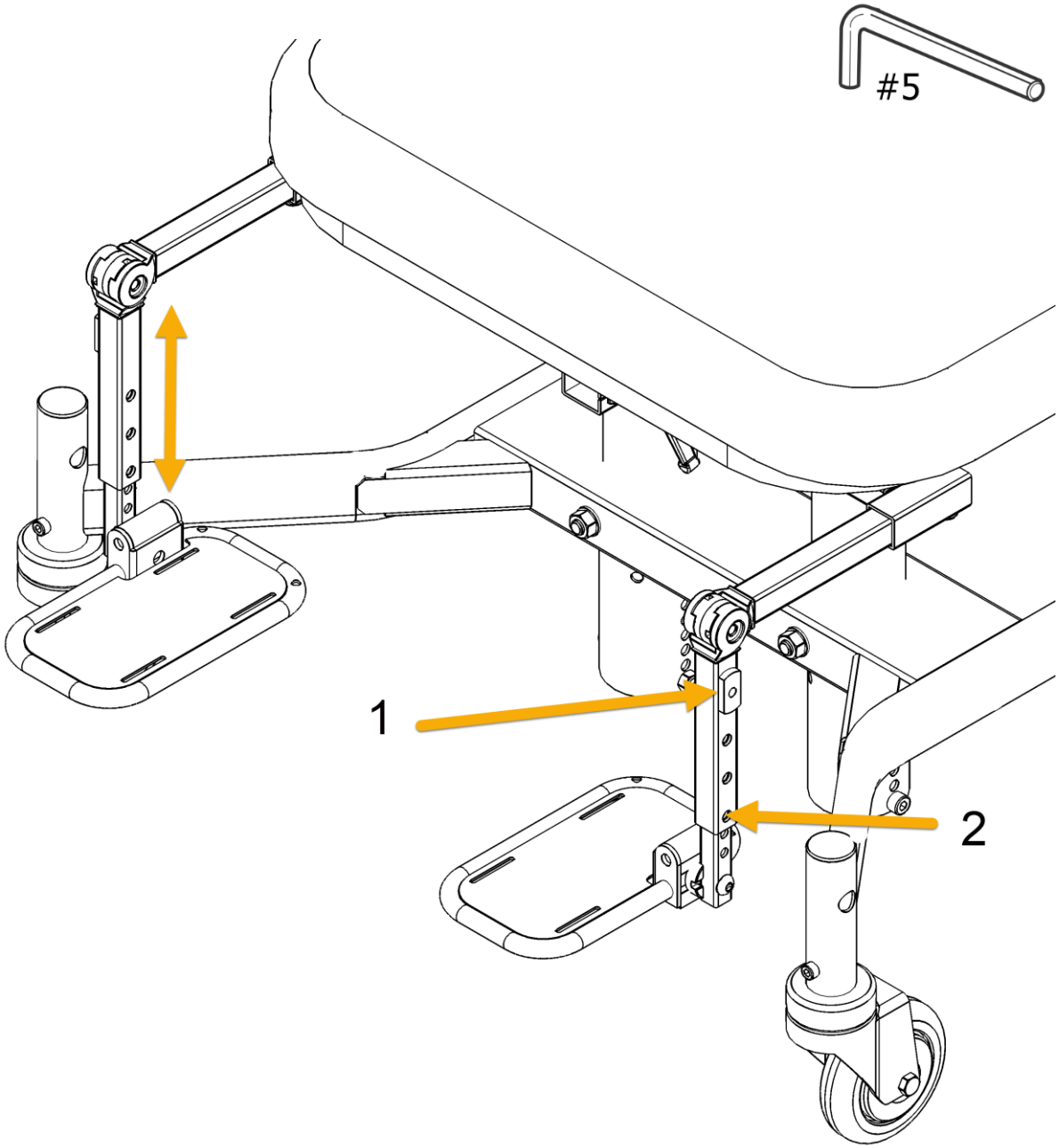

DELAD FOTPLATTA FOTVINKEL

Fotplattans vinkel är justerbar för att hitta en bekväm vinkel för foten, lossa skruven med insexnyckel nr.5 några varv och justera vinkel **1.** Dra åt skruven.
Fotplattan är uppfällbar utan verktyg **2** för att underlätta i och urstigande.

Stå inte på fotplattan, stolen tippar framåt

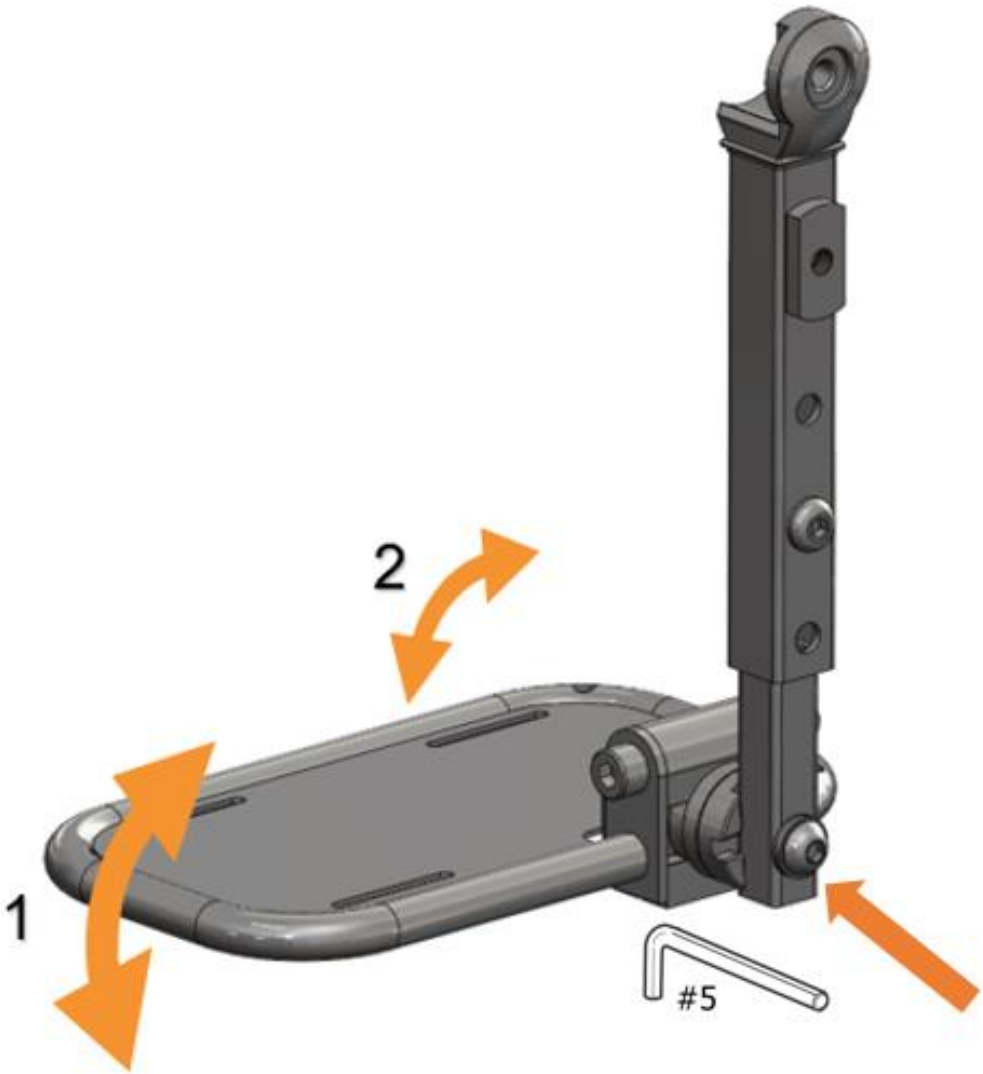

FOTRING

Fotringen är monterad i chassit överkant på främre delen av chassit. Fotringen är även uppfällbar för att underlätta förflyttning.

Fäll undan fotringen innan du reser dig från stolen för att undvika fall.

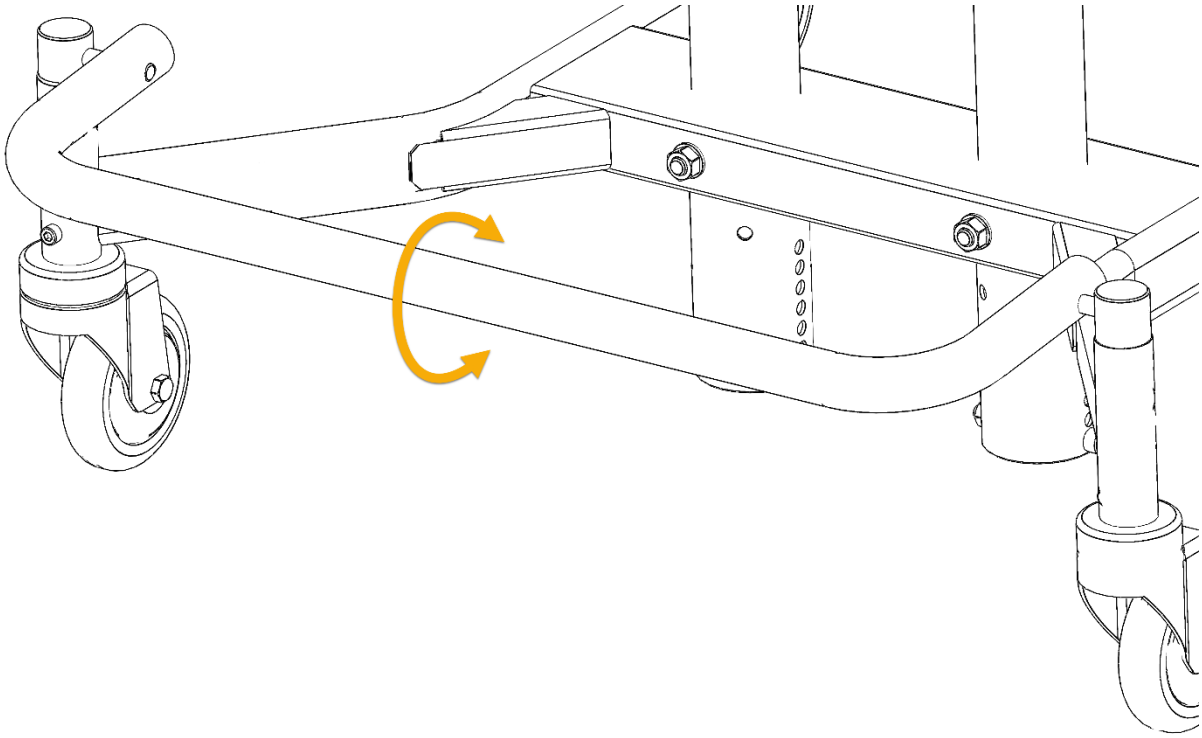

BROMS CHASSIMONTERAD

Bromsa stolen genom att föra bromsspaken framåt. Lås upp bromsen genom att föra spaken bakåt.

Bromsa alltid stolen innan du sätter dig eller reser dig ur stolen.

LADDNING ALLMÄNT

För att erhålla batteriets fulla prestanda så länge som möjligt är det viktigt att det laddas regelbundet. Oftast räcker det att ladda 1–2 gånger per vecka, om möjligt på dagtid när stolen inte används. Avbryt inte laddningen innan den är färdig, laddningen är färdig när ljusdioden på batteriet lyser konstant grön. Vid långtidsförvaring bör batteriet laddas cirka en gång var fjärde vecka. Placera stolen under laddning så att laddkontakten går enkelt att sätta i och ta ut. Elfunktionerna fungerar så länge batteriet är laddat. Ladda innan första användning.

Lämna ej laddningen på långa perioder utan avbrott. Låt ej heller laddaren vara ansluten till vägguttaget efter avslutad laddning. Lämna inte laddkontakten kvar i stolens ladduttag efter avslutad laddning.

Regelbunden laddning av batteriet är särskilt viktigt på stolar med elektriska funktioner för att säkerställa att man kan låsa elektrisk broms och reglera sitsen läge för att på ett säkert sätt kunna resa och sätta sig i stolen.

LADDARE

Batteriet måste laddas när batteriet avger en ljudsignal och ljusdioden på batteriet blinkar grönt, om ljusdioden blinkar orange är det brådskande att ladda innan det stänger av stolens funktioner för att skydda batteriet.

1) Stolen Behöver ladda när dioden (3) på manöverdosa ger ett fast sken vid ingen användning. Dioden (3) lyser när justering av elfunktioner används.
2) Anslut laddkontakten (2) till uttaget (1) på stolen. Dioden (4) på framsidan av väggkontakt lyser grönt.
3) Anslut laddarens väggkontakt (5) till 220V vägguttag. Dioden (4) på framsidan av väggkontakt börjar lysa rött.
4) När laddningen är klar lyser dioden på framsidan av väggkontakt (4) grönt.
5) Tag ur väggkontakten (5) först och sedan laddkontakt (2) ur uttag (1).

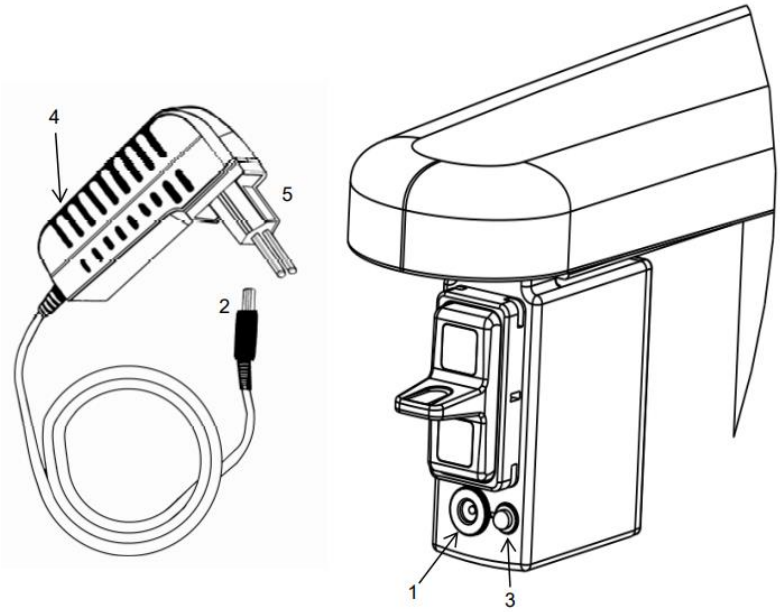

BATTERIPLACERING

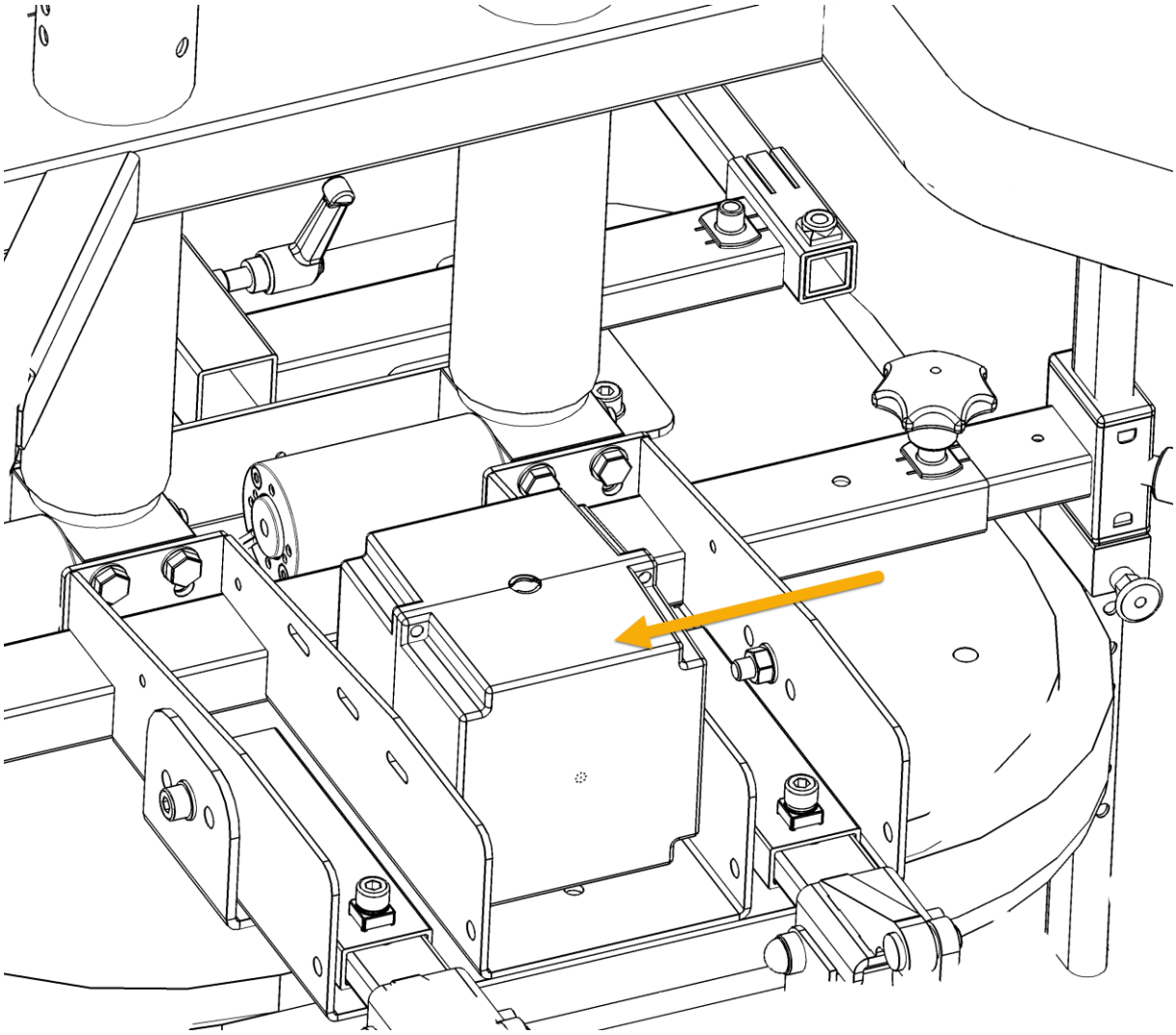

REAC ELEKTRONIK

TEKNISK DATA ELEKTRONIK

**Kontakta Eurovema vid behov av mer information.*

Data	Fakta
Ingångsspänning	24V-30V
Max strömuttag	8A
Normal Driftspänning	21-28V
Direktiv	ROHS 2011/65/EC
Skyddsklass	Klass 2
Skyddskappsling	IPX4
Arbetscykel	Intermittent PÅ 2min / AV 20min

TEKNISK DATA BATTERI

Data	Fakta
Batteri	2Ah
Batterityp	AGM
Max urladdningsström	8A
Flamability rating	UL94V-0
Arbetstemperatur	-15°C till 50°C
Förvaringstemperatur	-20°C till 50°C

Ifall stolen stått orörd i mer än 7 dygn kommer elektroniken att gå ner i viloläge för att spara batteri. Aktivera elektroniken genom att plugga in laddaren.

EUROVEMA ELEKTRONIK

TEKNISK DATA ELEKTRONIK

**Kontakta Eurovema vid behov av mer information.*

Data	Fakta
Ingångsspänning	24V-40V
Max strömuttag	14A
Normal Driftspänning	21-28.5V
Max motorström per motor	3.5A
Stanbyförbrukning	200uA
Direktiv	ROHS 2011/65/EC
Skyddsklass	Klass 2
Skyddskappsling	IP21
Arbetscykel	Intermittent PÅ 2min / AV 18min

TEKNISK DATA BATTERI

Data	Fakta
Batteri	2st seriekopplade 12V 2.9h
Batterityp	AGM
Max urladdningsström	18A i 5 sekunder
Material i kapsling	ABS UL94HB
Material i batterilåda	Xantar FC19R UL94 V-0
Arbetstemperatur laddning	-15°C till 40°C
Arbetstemperatur urladdning	-15°C till 50°C
Batteri elektrisk version	FG20291 24V 2.9Ah. För mer info se datablad ”FG20291”.

BATTERIBYTE

Vid batteribyte ersätts hela batterilådan. Se monteringsinstruktion för Batteribyte för hur man utför detta.

Reparationer och andra åtgärder på batteriet får endast utföras efter godkännande av Eurovema. Batterilådan ska inte öppnas. Endast av Eurovema godkända batteriet får användas i produkten.

LADDARE SIGNALER OCH FELKODER

Status	Lysdiod
Laddar med maximal ström	Fast gult sken
Toppladdning konstant spänning	Blinkar gult
Färdigladdad, underhållsladdning	Fast grönt sken
Batteriet ej anslutet	Blinkar grönt
Felkoder	
Batteriet anslutet med fel polaritet	2 röda blink
Laddarens utgång kortslutet	3 röda blink
Batterispänning för låg	4 röda blink
För lång laddningstid	5 röda blink
Trasigt batteri	6 röda blink
Batterispänning för hög	Ljusdioden släckt

För att stänga av elfunktionerna helt behöver batteriet kopplas loss, detta får endast göras av auktoriserad tekniker. För att sedan starta stolen igen, koppla in batteriet. För närmare instruktion se servicemanal.

TEKNISK INFORMATION LADDARE

Data	Fakta
Ingångsspänning	100-240VAC 50-60Hz
Ingångsström	Max 0.5A
Utgångsström	0.56A
Utgångsspänning	29.4V DC max
Arbetstemperatur	-15°C till 40°C
Skyddsklass	Klass 2
Skyddskappsling	IP41
Modell	Mascot 3743

TEKNISK INFORMATION EXL

Klass	Arbetsstol-ISO 180903
Vikt elektrisk	51kg
Vikt manuell	50kg
Vikt Safe Working Load (brukarvikt + tillbehör)	285kg (elektrisk), 285kg (manuell)
Maximal brukarvikt	270kg

Sitthöjd EL

Sitthöjd El 160mm	360-520mm
Sitthöjd El 240mm	440-680mm

**Sitthöjd går att justera uppåt i 1cm intervaller i 7 steg. Notera att lägsta sitthöjd påverkas.*

Sitthöjd GAS

Sitthöjd Gas 155mm	400-550mm
Sitthöjd Gas 200mm	460-660 mm

**Sitthöjd går att justera uppåt i 1cm intervaller i 8 steg. Notera att lägsta sitthöjd påverkas.*
***400N upp till 170kg, 500N upp till 270kg*

Sitsvinkling

Manuell justerbart med verktyg	-3° / 3°

Ryggvinkling

Manuell justerbart	30°

Övrigt

Data	**Fakta**
Sits (bredd*djup)	55x50cm, 60x45cm, 60x50cm, 70x50cm, 70x55cm
Sittbredd (mellan armstöd)	55-89cm
Sitsdjup	36-53cm, 44-69cm
Rygg (bredd*höjd)	55x35cm, 65x35cm
Ryggstöd höjd, ställbart	35x45cm
Armstödshöjd Ställbar	8-26cm
Armstödsplatta (längd*bredd*höjd)	40x8x5cm
Sits Coxit (bredd*djup)	45*45, 50*50cm
Klädsel	Svart Atlantic

MILJÖFÖRHÅLLANDE

Förhållande	Temperatur	Luftfuktighet	Atmosfäriskt tryck
Normal användning	5°C - 40°C	10% - 93% RH	50kPa – 106kpa
Förvaring och transport	-5°C - 40°C	10% - 93% RH	50kPa – 106kPa

TEKNISK INFORMATION CHASSI

Data	Fakta
Bredd chassi	85cm med spakbroms (70cm utan)
Längt chassi	71cm med spakbroms (60cm utan)
Vikt chassi	12.5kg
Broms	Chassimonterad spakbroms
Broms	Elektrisk Timotion TL16 500N slag 50mm
Hjuldiameter	100mm

Stolar utrustade med elektroniska komponenter kan komma att störas av radiovågor, exempelvis mobiltelefoner.

Stolar utrustade med elektroniska komponenter klassas som Applied Part Type B, skyddsklass II med intern strömkälla.

TILLBEHÖRSLISTA

Följande tillbehör går att byta ut för att ändra funktionaliteten på produkten:

1. Broms, finns som manuell broms men även elektronisk broms.
2. Lyftpelare, finns i 2 olika höjder.
3. Gaskolvar, finns i 2 storlekar med 400N och 500N

Kontakta Eurovema för en fullständig lista över delar som går att reparera/bytas ut, gäller endast auktoriserad personal.

Destruktion

Produkter som tas ur bruk permanent ska demonteras och källsorteras. Anvisningar för montering och demontering återfinns på hemsidan under avsnitt Monteringsavisningar ytterligare finns sprängskisser att tillgå under avsnitt sprängskisser på hemsidan www.eurovema.se

Privatpersoner ska ta kontakt med Eurovema för närmare information. Då tar Eurovema på sig ansvaret för destruktionen.

Demonterade komponenter sorteras enligt **tabellen nedan**.

Demontering av produkten är inte riskfritt, risk för klämskador och brännskador vid felaktigt handhavande föreligger. Demontering ska utföras autoriserad tekniker. P

Metall	Elektronik	Brännbart
Chassi	Styrelektronik	Sitsar
Sittkryss	Kopplingboxar	Ryggstöd
Ställdon	Kablar	Armstödsdynor
Ryggmekanism	Handkontroller	Överdrags klädslar
Armstödsstolpar	Vippreglage	Nackstödsdynor
Benstöd	Batteribox, batterier måste avskiljas	Bålstödsdynor
Fästdetaljer på tillbehör		Övriga stoppdetaljer
Sitslyft gas		
Lyftpelare el		
Fotring		

Batterier

Kasserade blybatterier ska lämnas på miljöstation.