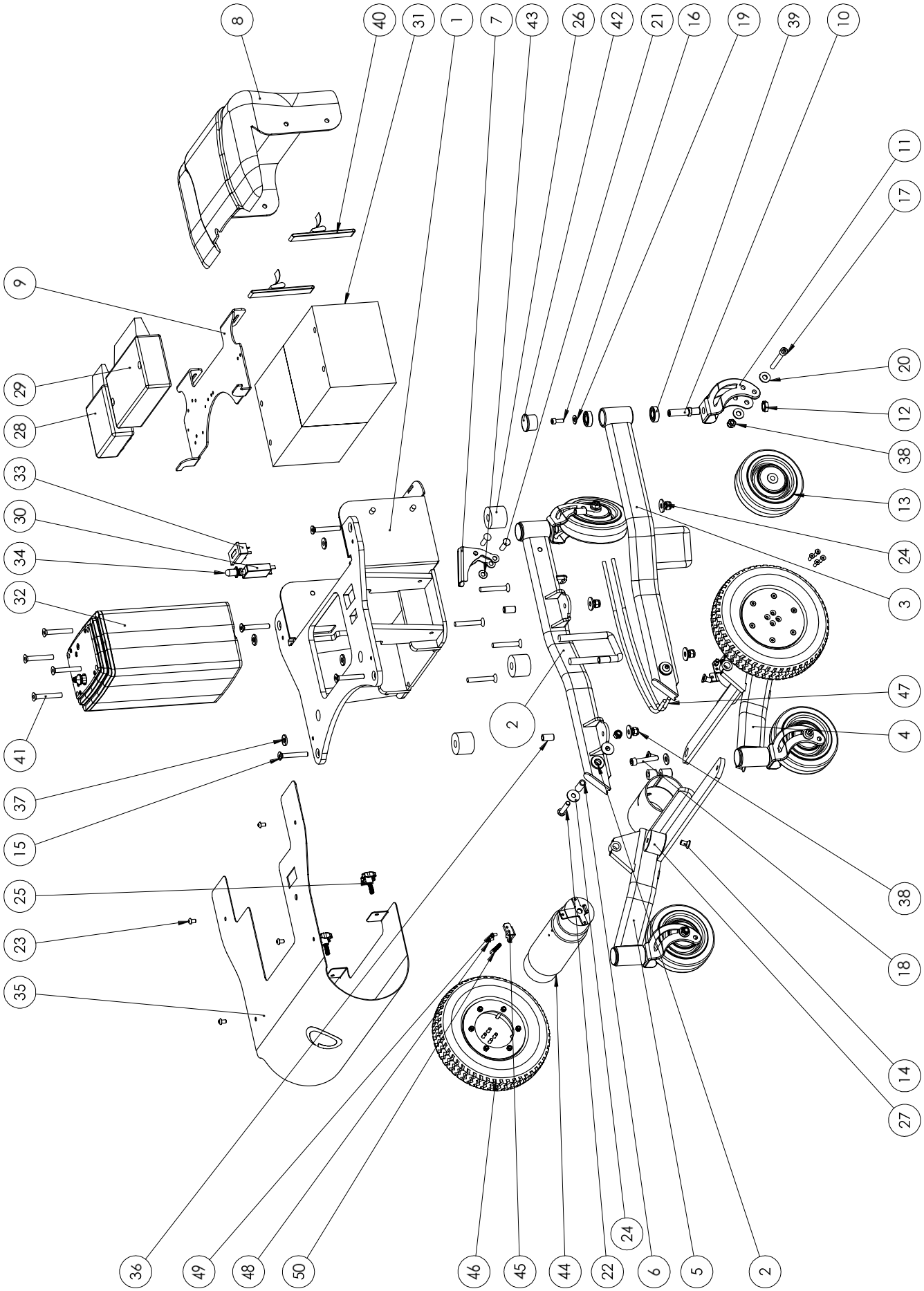
8
40
31
1
7
43
26
42
21
16
19
39
10
11
17
9
29
28
20
12
38
33
30
34
32
13
24
3
47
4
41
37
15
2
25
23
35
38
18
14
27
36
49
48
50
46
45
44
22
24
6
5
2

svenska		english
Reservdelslista	Artikel nr / Article No	Part list
1) Pelarcentrum	SW-01965	1) Pillar center
2) Länkarm bak hö	SW-02014	2) Arm rear R
3) Länkarm bak vä	SW-02012	3) Arm rear L
4) Länkarm fram hö	SW-02011	4) Arm front R
5) Länkarm fram vä	SW-02009	5) Arm front L
6) Ledbussning	SW-01900	6) Lead bushing
7) Frikopplingspedal	SW-01901	7) Freewheel pedal
8) Batterikåpa	669002-9000	8) Battery cover
9) Elektronikplåt	SW-01899	9) Electronic plate
10) Axeltapp	669001-11	10) Shaft
11) Hjulgaffel	SW-01898	11) Wheel fork
12) Mutter M12x1,25	7M6M-M12x1,25	12) Nut M12x1,25
13) Fram/Bakhjul 125mm	769002-7000	13) Front/rear-wheel 125
14) Förs.skruv M8x16	7F6S-8x16	14) Countersunk M8x16
15) Förs.skruv M8x55	7F6S-8x55	15) Countersunk M8x55
16) Skruv med fläns M6x16	7MC6SF-6x16	16) Screw flange M6x16
17) Insexskruv låg M8x65	7MLC6S-8x60	17) Allen screw low M8x65
18) Skruv M8x45	7MLC6S-8x45	18) Screw M8x45
19) Nitbricka M6x16	7NB-6x16	19) Rivet washer M6x16
20) Planbricka M8x16-20	7BRB-8,4x16	20) Plan washer M8x16-20
21) Stålnit 8x30	7KN-8x30	21) Steel rivet 8x30
22) Skruv svart M8x40	7K6S-8x40	22) Screw black M8x40
23) Skruv fzn M6x10	7K6S-6x10R	23) Screw Zn M6x10
24) Nitbricka M8x20-25	7NB-8x25	24) Rivet washer M8x20-25
25) Ratt M6x20	7RATT-M6x20	25) Knob M6x20
26) Dämpare 40x13x30	769002-1000	26) Damper 40x13x30
27) Vib.dämpare 40x30xM8	7VIBRA-40x30	27) Vib.damper 40x30xM8
28) Clams modul	7DX-CLAM	28) Clams modul
29) Power modul	7DXZ-PMA70	29) Power modul
30) Automatsäkring	7AFUSE-20A	30) Automatic fuse
31) Batteri	7YAZ4-12	31) Battery
32) Lyftpelare	669002-8000	32) Lifting column
33) Drifttidsmätare	7DRITTIDSM	33) Operating hour meter
34) Tätningshatt huvudbrytare		34) Seal main switch
35) Frontkåpa plåt	SW-02016	35) Front plate
36) Distanshylsa	SW-00878	36) Spacer
37) Gummidämpare	SW-02007	37) Rubber damper
38) M8 låsmutter	7LOCKNING-M8L	38) M8 lock nut
39) Kullager	7K6001-2Z	39) Bearing
40) Spännband	7BB-1500	40) Strap
41) Skruv pelare torx 8x60	7WN1543-8x60	41) Screw columns torx 8x60
42) Ändavslutare 32x28	7SFL+32	42) End plug 32x28
43) Starlock 8mm	76671-8	43) Starlock 8mm
44) Drivmotor	269102-1103H/V	44) Drive motor
45) Vajerfäste	669201-1001	45) Wire shaft
46) Drivhjul	269003-1110	46) Drive wheel
47) Vajer	669201-1800	47) Wire
48) Skruv M4x8	7MRX-4x8	48) Screw M4x8
49) Bricka	7FBB-4,1x7,6	49) Washer
50) Skruv M5x20H		50) Screw M5x20H
51) Kabel lyftpelare	669002-8100	51) Cable for lifting column
52) Kabellås	669002-8200	52) Cable lock

ÖVERSIKT SitRite, vuxen

1) Rygg
   224526-3640, SitRite rygg 37x43 inkl. profil
   224526-4245, SitRite rygg 42x45 inkl. profil
   224526-4550, SitRite rygg 47x47 inkl. profil
2) Sits
   624520-4040, Sits SitRite 40x40
   624520-4045, Sits SitRite 40x45
   624520-4545, Sits SitRite 45x45
   624520-4550, Sits RitRite 45x50
   624520-5050, Sits SitRite 50x50
3) Ryggstolpe
   SW-01517, Ryggstolpe
   274001-6150, Ryggstolpe rak
4) Armstöd
   624002-4004, Armstödsplatta, comfort, låg mjuk
   1

5) 624001-4012K, Breddjustering Classic
6) 800010-1950, Sittkryss komplett

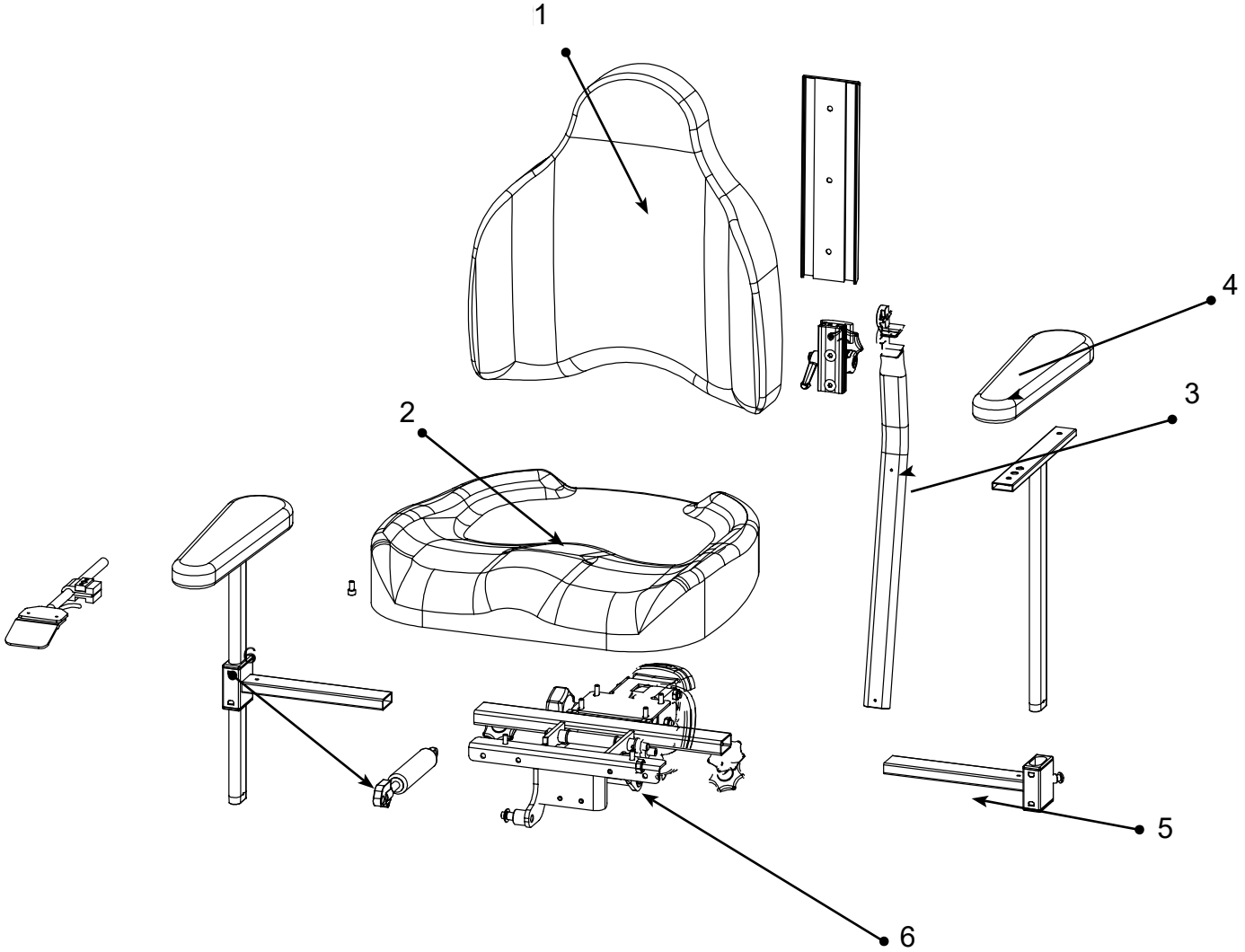

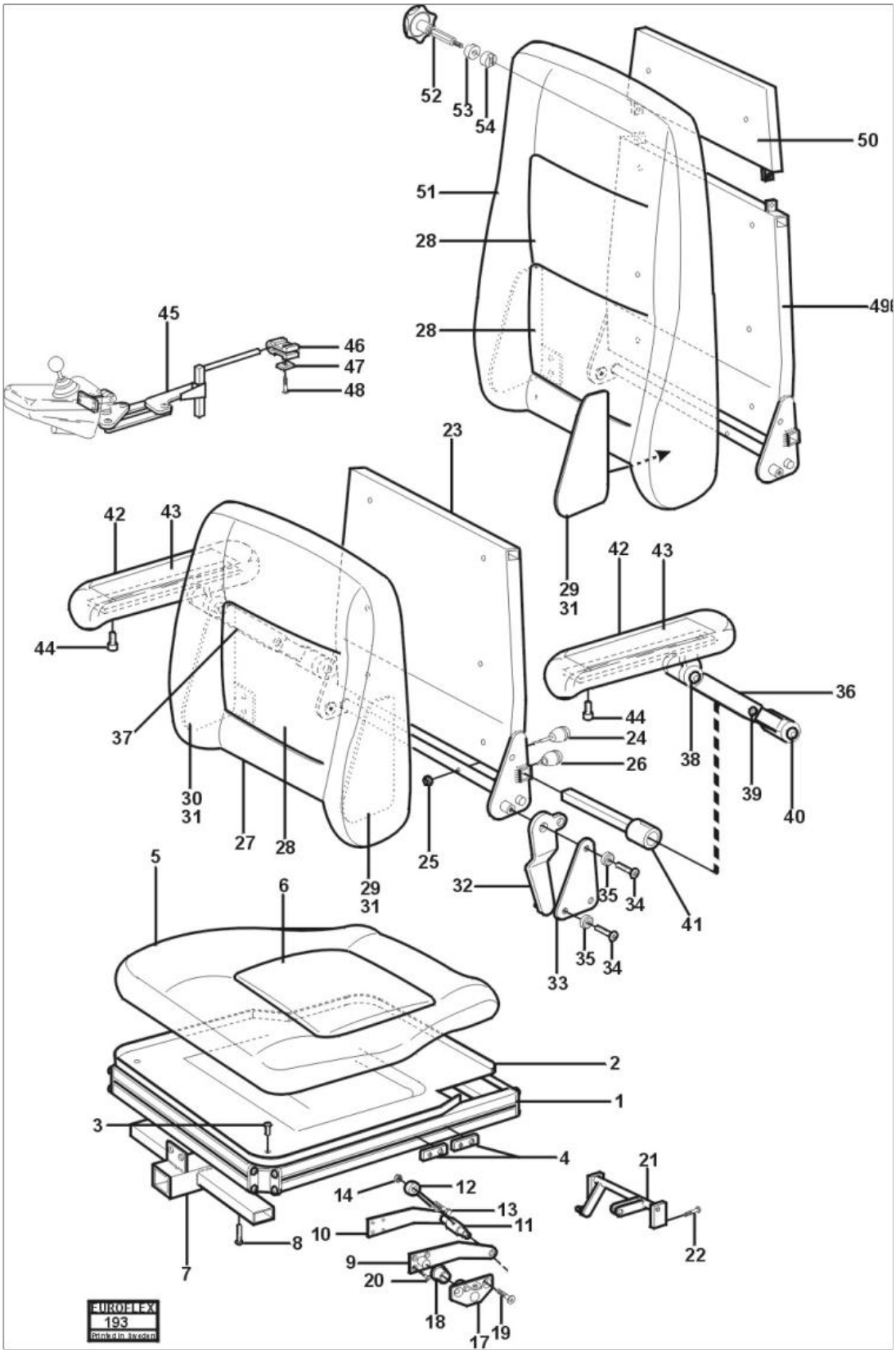
52
53
54
50
51
28
28
49
45
46
47
48
23
42
43
44
37
30
31
27
28
29
31
25
32
35
34
33
35
34
41
42
43
44
36
38
39
40
24
26
5
6
2
1
3
4
21
14
12
13
11
10
8
7
9
20
18
17
19
22
EUROFLEX
193
Rinkeby Sweden

COMFORTSITS COMFORT SEAT

Pos.	Art.nr	Benämning
1.a	utgått	Sits alu.profil sida
1.b	utgått	Sits alu.profil fram
1.c	699101-3001	Comfortsits nya
2.	699101-3001	Comfortsits plastplatta
3.	7k6s-5x12	Skruv M5x12
4.	699001-3010	Mutterplatta DX-alu.sits
5.a	699103-3008	Sitsklädsel
5.b	699103-3011	Comfortsits skum
6.a	699102-3003	Klädselpåse kudde
6.b	699102-3001	Sitskudde skum
7.	699001-2011	Kombifäste för benst.
8.	7k6s-8x20	Skruv M8x20 kullr.ins.
9.	Tiltbeslag vänster	
10.	Tiltbeslag höger	
11.	357001-4300	Tiltledaxel
12.	7lanksM10x100	Länkskruv
13.	Skruv spec. M10x35	
14.	7kl-6-10	Mutter M10 lås
17.	Ledplåt	
18.	7polyb-20x25	Polyamidbussning
19.	7f6s-10x40	Skruv M10x40 förs.ins.
20.	7f6s-8x20	Skruv M8x20 förs.ins.
21.	11230515-s	Tiltaxel reservdel.
22.a	7f6s-5x12	Skruv M5x12 förs.ins.
22.b	7tff-08075	Bussning smörjfri
23.	699102-6000	Rygg låg
24.	699101-6030	Låssprint M6x10
25.	7kl-6-5	Mutter M5 lås
26.a	699101-6031	Låssprint M6x30
26.b	Knopp	
27.	699103-6005	Klädsel låg rygg
28.a	699101-6001	Skum låg rygg
28.b	699102-6001	Skum ryggkudde
30.	Sidoplåt vänster	
31.	Sidoplåt höger	
32.	Beslag ryggfällning	
33.	Beslag rygg	
34.	7f6s-8x30	Skruv M6x30 förs.ins.
35.	699001-9001	Täckbricka
36.	699001-4000V	Armst.höjdjust.vänster
37.	699001-4000H	Armst.höjdjust.vänster
38.	7k6s-8x30	Skruv M8x30 kullr.ins.
39.	7k6s-8x20	Skruv M8x20 kullr.ins.
40.	7k6s-8x35	Skruv M8x35 kullr.ins.
41.	699001-40001	Armst.fäste breddjust.
42.	624001-4000	Armstöd
43.	624001-4001	Ilägg till armstöd
44.	7mc6s-6x14	Skruv M6x14 ins.
45.a	269201-7950	Manöverboxfäste G80
45.b	utgått	Manöverboxfäste PG-P
46.	624001-2012	Klämfäste
47.	358001-6600	Fixeringsplatta30x15x5
48.	7k6s-8x20sk	Skruv M8x20 kullr.ins
49.	699202-6000	Rygg hög
50.	399002-6001	Rygg hög överdel
51.a	699202-6002	Klädsel hög rygg
51.b	699201-6001	Skum hög rygg
52.a	7s-ratt-8x16	Ratt M8x16
52.b	357001-7400	Låsaxel
53.	624001-9000	Kugglås
54.	624001-9000	Kugglås

svenska		english
Tillbehör vuxen / junior	Accessories adult / kids	Artikel no. / Article No.
Euroflex Flexmobil i6, Forma låg	Euroflex Flexmobil i6, Forma low	665-77200
Euroflex Flexmobil i6, Forma hög	Euroflex Flexmobil i6, Forma high	665-77300
Euroflex Flexmobil i6, SitRite låg	Euroflex Flexmobil i6, SitRite low	665-77400
Euroflex Flexmobil i6, SitRite hög	Euroflex Flexmobil i6, SitRite low	665-77500
Chassi Flexmobil i6, G90T, låg	Chassis Flexmobil i6, G90T, low	269111-1001
Chassi Flexmobil i6, G90T, hög	Chassis Flexmobil i6, G90T, high	269111-1000
Chassi Flexmobil i6, Shark, låg	Chassis Flexmobil i6, Shark, low	269112-1001
Chassi Flexmobil i6, Shark, hög	Chassis Flexmobil i6, Shark, high	269112-1000
Sittkryss Pelare Vuxen med vev komplett	Seat-cross Pillar adult crank compl.	269001-3000
Sittkryss Pelare Vuxen med el-tilt komplett	Seat-cross Pillar adult el. compl.	269002-3000
Sittkryss Pelare Barn med vev komplett	Seat-cross Pillar kid crank compl.	279001-3000
Sittkryss Pelare Barn med el-tilt komplett	Seat-cross Pillar kid el. compl.	279002-3000
Multirygg manuell justering	Multiback, man. Adjustning	227001-6000
Multirygg elektrisk ställdon 24V	Multiback, electrical actuator 24V	227002-6000
Euroflex ABC SiRite 29*32, rygg, gas	Euroflex ABC SiRite 29*32, back, gas	741-29RS
Euroflex ABC SiRite 32*36, rygg, gas	Euroflex ABC SiRite 32*36, back, gas	741-32RS
Euroflex ABC SiRite 36*40, rygg, gas	Euroflex ABC SiRite 36*40, back, gas	741-36RS
Euroflex ABC SiRite 29*32, rygg, el	Euroflex ABC SiRite 29*32, back, el	791-29RS
Euroflex ABC SiRite 32*36, rygg, el	Euroflex ABC SiRite 32*36, back, el	791-32RS
Euroflex ABC SiRite 36*40, rygg, el	Euroflex ABC SiRite 36*40, back, el	791-36RS
Euroflex ABC nackstöd justerbar	Euroflex ABC neckrest adjustable	804000-2010B
Euroflex SitRite sits 40*40	Euroflex SitRite seat 40*40	624520-4040
Euroflex SitRite sits 40*45	Euroflex SitRite seat 40*45	624520-4045
Euroflex SitRite sits 45*45	Euroflex SitRite seat 45*45	624520-4545
Euroflex SitRite sits 45*50	Euroflex SitRite seat 45*50	624520-4550
Euroflex SitRite sits 50*50	Euroflex SitRite seat 50*50	624520-5050
Euroflex SitRite rygg 30*37	Euroflex SitRite back 30*37	224575-2732
Euroflex SitRite rygg 37*43	Euroflex SitRite back 37*43	224526-3640
Euroflex SitRite rygg 42*45	Euroflex SitRite back 42*45	224526-4245
Euroflex SitRite rygg 47*47	Euroflex SitRite back 47*47	224526-4550
Euroflex SitRite nackstöd, kompl.	Euroflex SitRite neckrest, compl	80400-2010
Euroflex SitRite nackstöd, bred.just	Euroflex SitRite neckrest, width adj.	80400-2015
Euroflex SitRite nackstöd, comf. kompl.	Euroflex SitRite neckrest, comf. compl.	80400-2020
Euroflex Forma sits 40*40	Euroflex Forma seat 40*40	800100-4040
Euroflex Forma sits 40*45	Euroflex Forma seat 40*45	800100-4045
Euroflex Forma sits 45*45	Euroflex Forma seat 45*45	800100-4545
Euroflex Forma sits 45*50	Euroflex Forma seat 45*50	800100-5050
Euroflex Forma rygg, bas komplett	Euroflex Forma back, basic compl.	231030-3030
Euroflex Forma rygg, aktiv komplett	Euroflex Forma back, activ compl.	805000-2001
Euroflex Forma rygg, comf. kompl.	Euroflex Forma back, comf. compl.	806000-2001
Euroflex Forma nackstöd, komplett	Euroflex Forma neckrest, compl.	804000-2011
Euroflex Forma aktiv, nackstöd kompl.	Euroflex Forma activ, neckrest compl.	804000-2013
4-punktsmidjebälte, arbetsstol	4 Point waistbelt, workingchair	624070-4400
4-punktsbälte, modell H-sele	4 Point belt, model H	624001-4100
Höftbälte vuxen, svart mjuk komplett	Hipbelt adult, black soft compl.	224047-4400
Plansits_cm_cm	Flat seat_cm_cm	624000-3000
Grenkil/Bendelare SitRite, svart	Legdivider SitRite, black	224075-4800
Bålstöd ABC, Vuxen Hö	Trunk-support ABC, Adult R	274147-4600H

svenska | english

Tillbehör vuxen / junior	Accessories adult / kids	Artikel no. / Article No.
Bålstöd ABC, Vuxen Vä	Trunk-support ABC, Adult L	274147-4600V
Bålstöd förstärkt. Par SitRite	Trunk-support reinforced, pair SitRite	624001-4700
Sidostöd Hö 24 cm, svart Forma	Side-support R 24 cm	800100-1001
Sidostöd Vä 24 cm, svart Forma	Side-support L 24 cm	800100-2001
Nacköverdrag komfort för SitRite	Neckrest cover comfort for SitRit	80400-2020
Fotplatta hel justerbar	Footplate adj. joint/plate	224001-2019
Benstöd-adapter Etac, höger	Adapter for Leg-support Etac, R	224001-2104H
Benstöd-adapter Etac, vänster	Adapter for Leg-support Etac, L	224001-2104V
Benstöd Etac, höger komplett	Leg-support Etac, R compl.	224001-2300H
Benstöd Etac, vänster komplett	Leg-support Etac, L compl.	224001-2300V
Benstöd Etac, inkl. Vadplatta höger	Leg-support Etac, incl. Calfplate R	224001-2400H
Benstöd Etac, inkl. Vadplatta vänster	Leg-support Etac, incl. Calfplate L	224001-2400V
Benstöd Vermeiren adapter, höger	Leg-support Vermeiren w. adapter, R	299001-8050H
Benstöd Vermeiren adapter	Leg-support Vermeiren w. adapter, L	299001-8050V
Amputationsbenstöd, höger	Amputee Leg-support R	224001-4100H
Amputationsbenstöd, vänster	Amputee Leg-support L	224001-4100V
Armstöd Komfort låg, svart skai	Armrest Comfort, black PVC	224001-4001
Armstöd Mjukstoppad, lång 40 cm kompl.	Armrest Soft, long 40 cm compl.	224001-4002
Armstöd PUR&ilägg, höjd/bred barn	Armrest PUR&inserted, W&H chiid	224001-4003
Armstöd Standard, PUR/ilägg, H&W	Armrest Standard, PUR/inserted, H&W	224001-4004
Armstöd Mjuk lång 40 cm	Armrest Soft long 40 cm	224001-4006
Armstöd Froli, höjd/bred justering	Armrest Froli, H&W adjust	224001-4007
Bord Plexi, vuxen inkl. mont. Sats	Plexi Table, Adult incl. Fastening kit	224001-4900
Sitsöverdrag SitRite 36*45	Seat cover SitRite 36*45	674356-3051
Sitsöverdrag SitRite 40*40	Seat cover SitRite 40*40	624155-3051
Sitsöverdrag SitRite 40*45	Seat cover SitRite 40*45	624255-3051
Sitsöverdrag SitRite 45*45	Seat cover SitRite 45*45	624355-3051
Sitsöverdrag SitRite 45*50	Seat cover SitRite 45*50	624455-3051
Sitsöverdrag SitRite 50*50	Seat cover SitRite 50*50	624555-3051
Sitsöverdrag SitRite 30*37	Seat cover SitRite 30*37	674155-6151
Sitsöverdrag SitRite 37*43	Seat cover SitRite 37*43	624155-6151
Ryggöverdrag SitRite 42*45	Seat cover SitRite 42*45	624355-6151
Ryggöverdrag SitRite 47*47	Seat cover SitRite 47*47	624255-6151
Benstöd ABC kort Vä liten	Leg-support ABC short L small	274001-2003V
Benstöd ABC kort Hö liten	Leg-support ABC short R small	274001-2003H
Fotplatta ABC kort	Footplate ABC short	274001-2005
Fotplatta ABC lång	Footplate ABC long	274001-2105
Benstöd ABC X-kort Vä liten	Legrest ABC X-short L small	274001-2006V
Benstöd ABC X-kort Hö liten	Legrest ABC X-short R small	274001-2006H
Fotplatta ABC kort Hö	Footplate ABC short R	274001-2103H
Fotplatta ABC kort Vä	Footplate ABC short L	274001-2103V
Fotplatta ABC lång Hö	Footplate ABC long R	274001-2104H
Slingbackrygg SitRite	Sling back SitRite	22-4002-6002
Sidostöd 10x24 höger	Side support 10x24 right	22-4047-4500H
Sidostöd 10x24 vänster	Side support 10x24 left	22-4047-4500V
Sidostöd 10x32 höger	Side support 10x32 right	22-4047-4501H
Sidostöd 10x32 vänster	Side support 10x32 right	22-4047-4501V
Fotplatta ABC lång Vä	Footplate ABC long L	274001-2104V

svenska | english

Tillbehör vuxen / junior	Accessories adult / kids	Artikel no. / Article No.
4-punksbälte, kompl. ABC/SitRite	4 pointbelt, compl. ABC/SitRite	274001-4100
Mont. Sats 4-punktsbälte	4 pointbelt assembly kit	274001-4101
Höftbälte ABC svart	Waist-belt ABC black	274047-4400
Höftbälte ABC svart barn kompl.	Hip-belt ABC black kid compl.	674047-4400
4-punksmidjebälte ABC	4 Pointbelt for waist ABC	674070-4400
Knästopp, kompl. Hö ABC	Knee-stopper, compl. R ABC	274001-4300H
Knästopp, kompl. Vä ABC	Knee-stopper, compl. L ABC	274001-4300V
Bålstöd ABC/SitRite kort Hö	Trunk-support ABC/SitRite R	274001-4500H
Bålstöd ABC/SitRite kort Vä	Trunk-support ABC/SitRite long L	274001-4500V
Ryggstolpe ABC Fjäderbelastad	Back-pillar ABC, springloaded	274001-4600H
Ryggstolpe ABC komplett	Back-pillar ABC, compl.	274001-4600V
Sidostöd ABC/SitRite 10*24 Hö	Trunk-support ABC/SitRite long R	274001-4602H
Bålstöd ABC lång Vä	Trunk-support ABC/SitRite long L	274001-4602V
Ryggstolpe ABC Fjäderbelastad	Back-pillar ABC, springloaded	274002-6000
Ryggstolpe ABC komplett	Back-pillar ABC, compl.	274001-6000
Sidostöd ABC/SitRite 10*24 Hö	Side-support ABC/SitRite 10*24 R	274047-4500H
Sidostöd ABC/SitRite 10*24 Vä	Side-support ABC/SitRite 10*24 L	274047-4500V
Sidostöd ABC/SitRite 10*32 Hö	Side-support ABC/SitRite 10*32 R	274147-4500H
Sidostöd ABC/SitRite 10*32 Vä	Side-support ABC/SitRite 10*32 L	274147-4500V
Nackstöd ABC svart kompl.	Neckrest ABC black compl.	274047-4700
Grekil i svart skai kompl. ABC	Leg-divider black PVC compl. ABC	274047-4800
Grekil ABC/SitRite Barn	Leg-divider ABC/SitRite Kid	274150-6002
Armstödsfäste för sits. ABC kompl.	Armrest bracket for seat ABC compl.	274301-4000
Armstödsfäste för sits. SitRite kompl.	Armrest bracket for seat SitRite compl.	274302-4000
Vikbar armstöd mjuk/låg Hö	Foldable armrest soft/low R	269101-4001H
Vikbar armstöd mjuk/låg Vä	Foldable armrest soft/low L	269101-4001V
Sitsöverdrag ABC 32*36 Atlantic	Seat cover ABC 32*36 Atlantic	274444-3051-SR2
Sitsöverdrag ABC 36*40 Atlantic	Seat cover ABC 36*40 Atlantic	274144-3051-SR2
Sitsöverdrag ABC 40*40 Atlantic	Seat cover ABC 40*40 Atlantic	274344-3051-SR2
Plansits SitRite 27*32 Svart	Flat seat SitRite 27*32 black	624570-2732P
Plansits SitRite 32*36 Svart	Flat seat SitRite 32*36 black	624570-3236P
Plansits SitRite 36*40 Svart	Flat seat SitRite 36*40 black	624570-3640P
Tåband	Toe-band	634001-2100
Hälband kort längd 20cm	Heel-band short lenght 20cm	634001-2103
Plansits för ABC_cm_cm	Flat seat for ABC_cm_cm	674000-3000
Bord Plexi, ABC kompl. Ej fällbar	Plexi Table, ABC compl. Not foldable	274001-6000
Ryggöverdrag ABC 32*20 Atlantic	Back cover ABC 32*20 Atlantic	674144-6051
Ryggöverdrag ABC 36*40 Atlantic	Back cover ABC 36*40 Atlantic	674144-3051
Ryggöverdrag SitRite 27*32	Back cover SitRite 27*32 Atlantic	674155-3051
Ryggöverdrag SitRite 30*37	Back cover SitRite 30*37 Atlantic	674155-6151
Ryggöverdrag ABC 40*46 Atlantic	Back cover ABC 40*46 Atlantic	674244-3051
Ryggöverdrag ABC 32*35 Atlantic	Back cover ABC 32*35 Atlantic	674244-6051
Ryggöverdrag ABC 28*33 Atlantic	Back cover ABC 28*33 Atlantic	674244-6151
Ryggöverdrag ABC 32*42 Atlantic	Back cover ABC 32*42 Atlantic	674244-6251
Ryggöverdrag ABC 40*40 Atlantic	Back cover ABC 40*40 Atlantc	674344-3051
Ryggöverdrag ABC 32*36 Atlantic	Back cover ABC 30*36 Atlantic	674444-3051
Fotplatta ABC liten Hö gummiduk	Footplate ABC small R rubber sheeting	274001-2000H
Fotplatta ABC liten Vä gummiduk	Footplate ABC small L rubber sheeting	274001-2000V
Fotplatta ABC stor Hö komplett	Footplate ABC large R rubber sheeting	274001-2001H
Fotplatta ABC stor Vä komplett	Footplate ABC large L rubber sheeting	274001-2001V